計 画 平 面 図

S=1:500(A3)

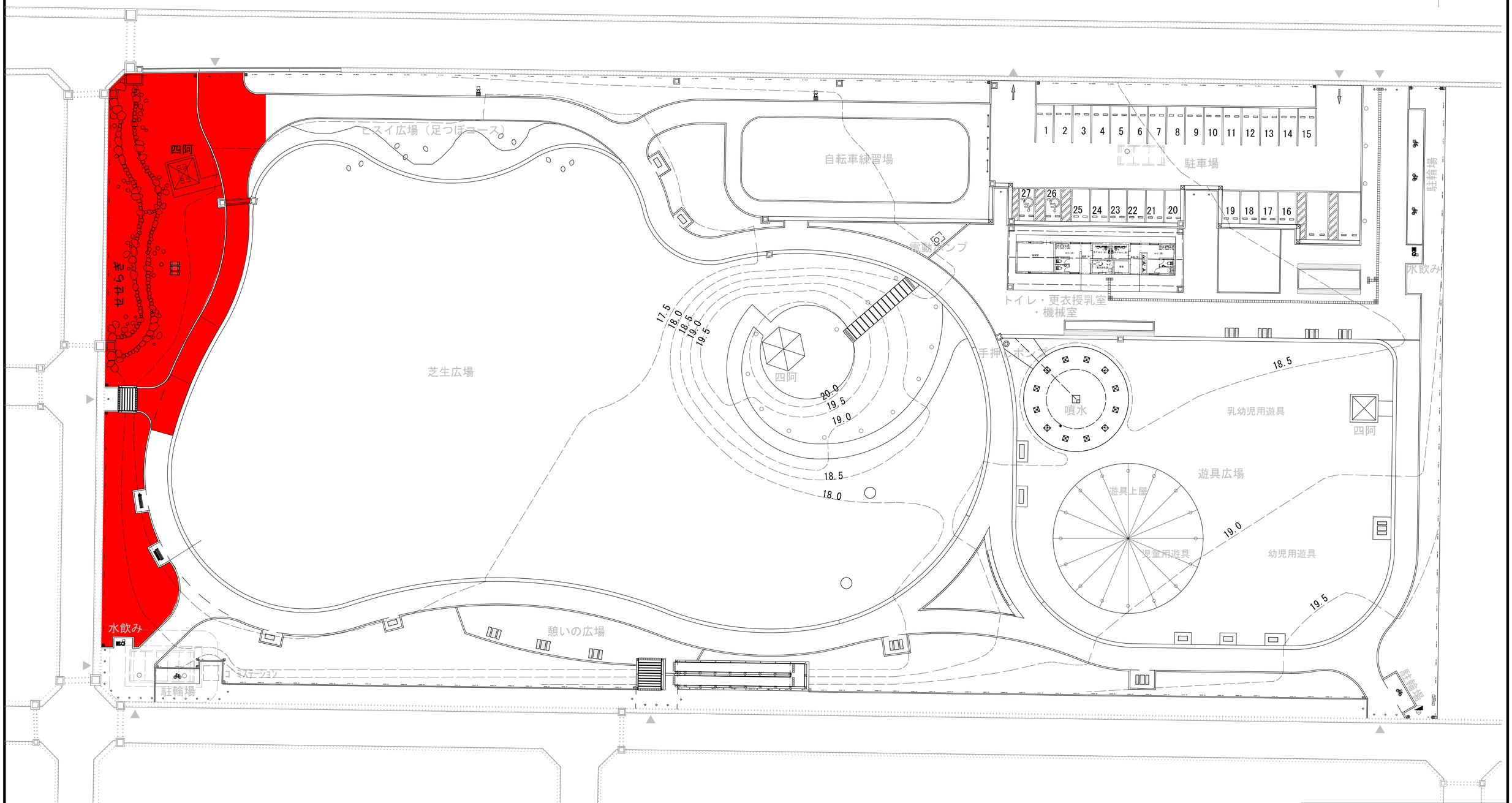

0 5 10 S=1:500 (A3) 50m

年度工事番号	令和 8 年度	第	号
工事箇所	下新川郡朝日町平柳地内		
工 事 名	あさひ未来パーク せせらぎ水路整備工事		
計画平面図 縮尺 S=1:500(A3)		図番	1/21
朝 日 町			

造 成 平 面 図

S=1:500(A3)

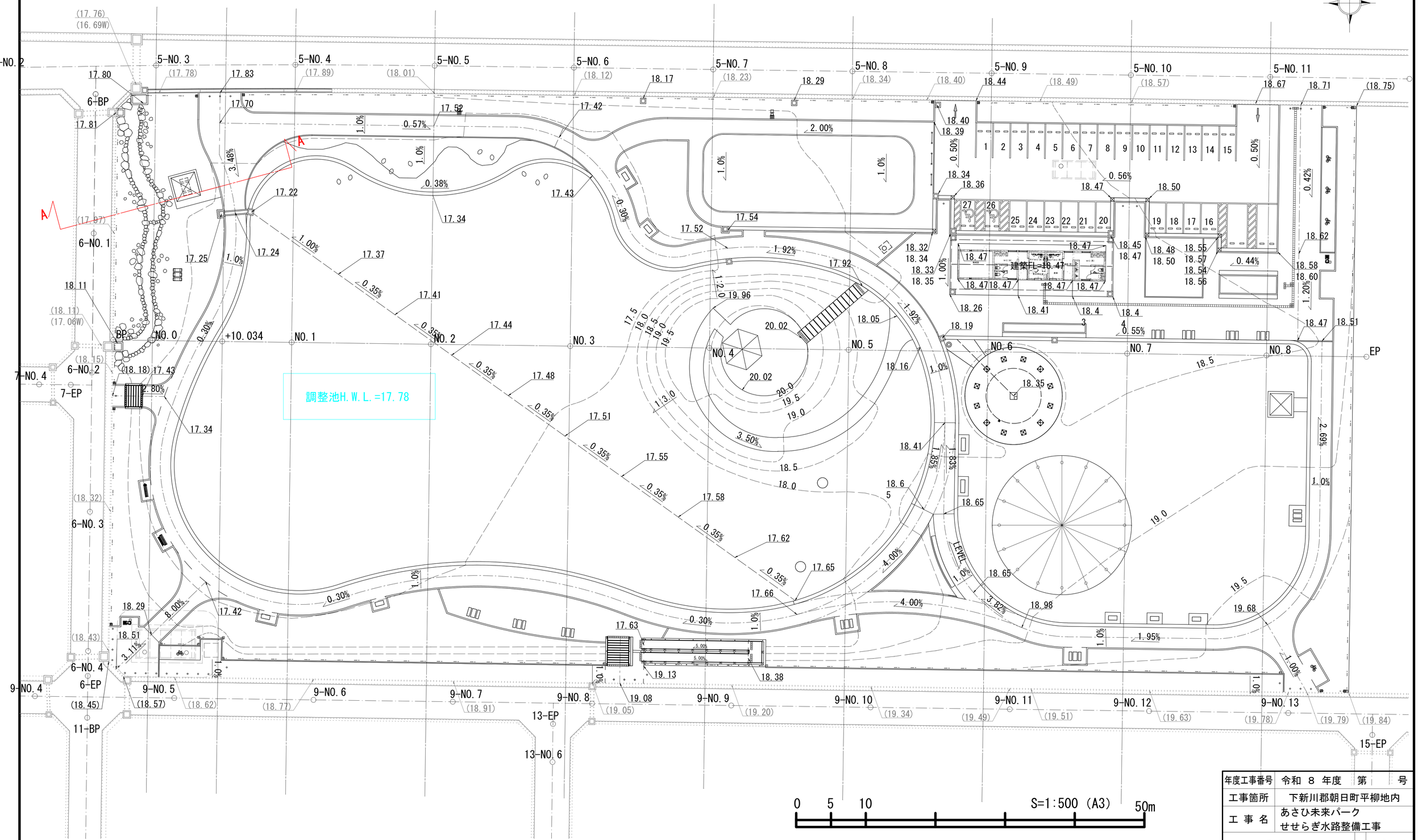

0 5 10 S=1:500 (A3) 50m

年度工事番号	令和 8 年度 第 号		
工事箇所	下新川郡朝日町平柳地内		
工 事 名	あさひ未来パーク せせらぎ水路整備工事		
造成平面図 縮尺 S=1:500(A3)		図番	2 / 21
朝 日 町			

雨水排水平面図

S=1:500(A3)

凡例

17.76 ・・・天高
16.79W ・・・流出入高
(　)は現況高を示す

※別途建築・設備工事との取り合いについて調整のうえ施工すること。

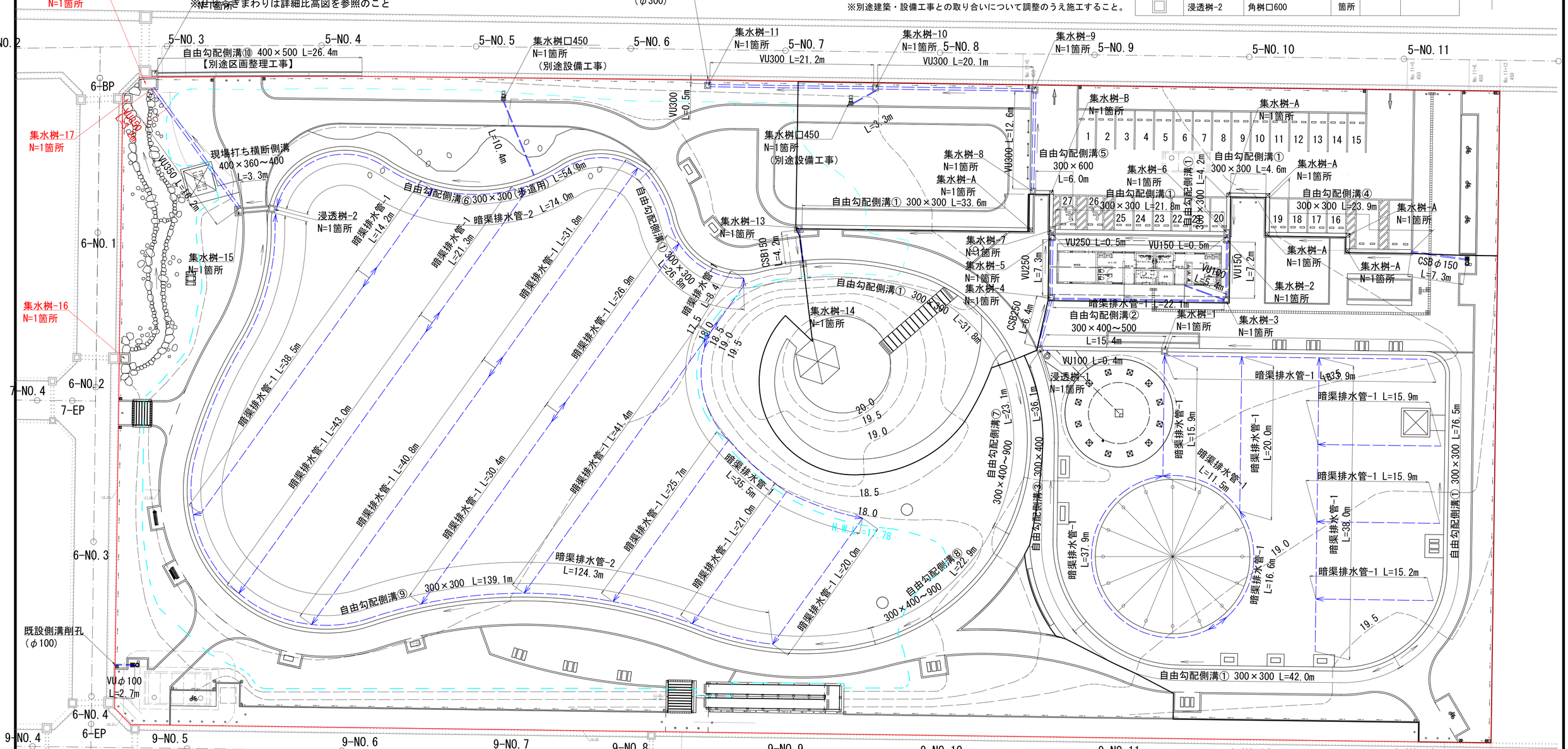

雨水排水設備工 数量表

記号	名称	規格	単位	数量	備考
☒	集水桝-A	プレキャスト集水桝 □300×500	箇所		
☒	集水桝-B	プレキャスト集水桝 □300×700	箇所		
□	浸透桝-1	角桝□500	箇所		
□	浸透桝-2	角桝□600	箇所		

雨水排水設備工 数量表

記号	名称	規格	単位	数量	備考
	自由勾配側溝	300×300	m		
	自由勾配側溝	300×300(歩道用)	m		
	自由勾配側溝	300×400	m		
	自由勾配側溝	300×500	m		
	自由勾配側溝	300×600	m		
	自由勾配側溝	300×700	m		
	自由勾配側溝	300×800	m		
	自由勾配側溝	300×900	m		
	自由勾配側溝※	400×500	m		

注）※印は別途区画整理工事とする。

記号	名称	規格	単位	数量	備考
	勾配調整コンクリート	18-8-25BB	m3		
	横断側溝	400×360～400	m		
	VU100	VUφ100	m		
	VU150	VUφ150	m		
	CSB150	CSBφ150	m		
	VU250	VUφ250	m		
	CSB250	CSBφ250	m		
	VU300	VUφ300	m		
	VU350	VUφ350	m	3.2	

記号	名称	規格	単位	数量	備考
□	集水桝-1	□500×600	箇所		
□	集水桝-2	□500×500	箇所		天端ゴロタ石
□	集水桝-3	□500×400	箇所		天端ゴロタ石
□	集水桝-4	□500×600	箇所		天端ゴロタ石
□	集水桝-5	□500×700	箇所		天端ゴロタ石
□	集水桝-6	□500×600	箇所		
□	集水桝-7	□500×800	箇所		
□	集水桝-8	□500×800	箇所		
□	集水桝-9	□500×900	箇所		

記号	名称	規格	単位	数量	備考
□	集水桝-10	□500×900	箇所		
□	集水桝-11	□500×800	箇所		
□	集水桝-12※	□600×800	箇所		
□	集水桝-13	□500×600	箇所		
□	集水桝-14	□500×600	箇所		
□	集水桝-15	□600×600	箇所		
□	集水桝-16	□1000×1300	箇所	1	
□	集水桝-17	□800×1400	箇所	1	
▭	オリフィス桝	2000×1200×1200	箇所	1	

※各種施設まわりが水たまりにならないよう、適宜水勾配(1.0%以上)を確保すること。

年度工事番号	令和 8 年度 第 号
工事箇所	下新川郡朝日町平柳地内
工事名	あさひ未来パーク せせらぎ水路整備工事
雨水排水平面図	図番 3/21
縮尺	S=1:500(A3)
朝日町	

雨水排水比高図-1

S=1:500(A3)

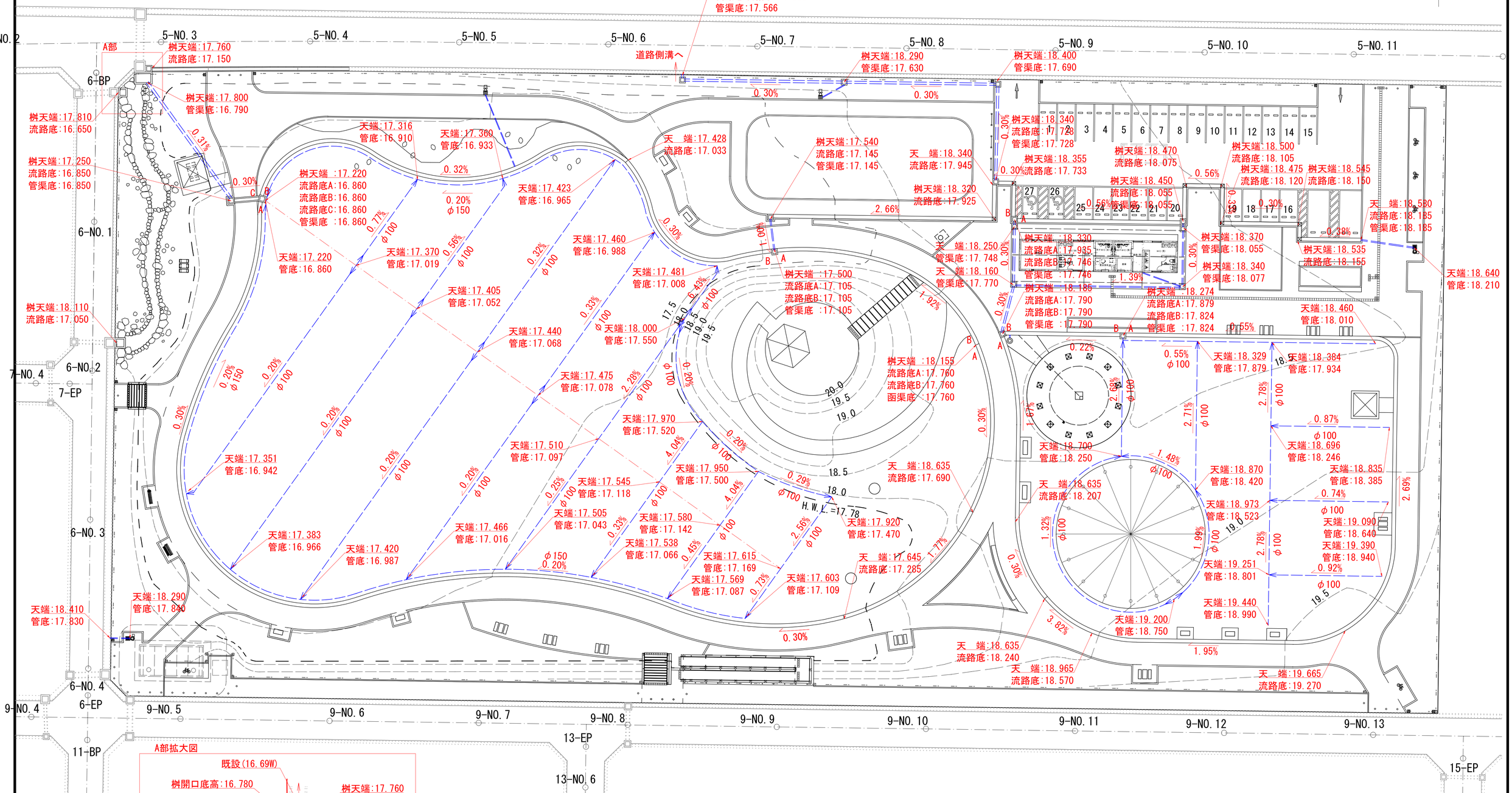

A部拡大図

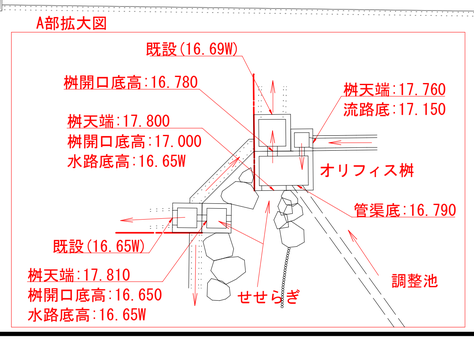

0 5 10 S=1:500 (A3) 50m

年度工事番号	令和 8 年度	第	号	
工事箇所	下新川郡朝日町平柳地内			
工 事 名	あさひ未来パーク せせらぎ水路整備工事			
雨水排水比高図-1		図番	4	21
縮尺	S=1:500(A3)			
朝 日 町				

せせらぎ縦断図

V=1: 20(A3)
H=1:200(A3)

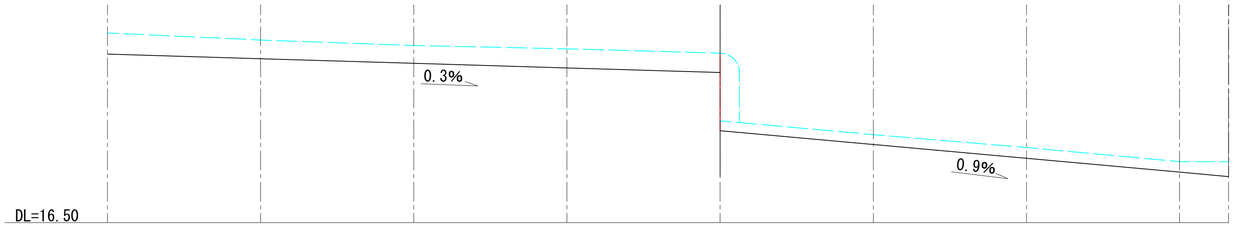

No.	No. 0	No. 1	No. 2	No. 3	No. 4	No. 5	No. 6	No. 7	No. 7+1.6m
距離	0.0m	5.0m	10.0m	15.0m	20.0m	25.0m	30.0m	35.0m	36.6m
想定水位	17.189w	17.096w	17.078w	17.067w	17.053w 16.832w	16.787w	16.745w	16.699w	16.699w
水路底高	17.05w	17.035w	17.02w	17.005w	16.99w 16.80w	16.755w	16.71w	16.665w	16.65w
右岸天端高	17.25以上	17.235以上	17.22以上	17.205以上	17.19以上 17.05以上	17.05以上	17.05以上	17.05以上	17.80以上
左岸天端高	17.25以上	17.235以上	17.22以上	17.205w以上	17.19以上 17.05以上	17.05以上	17.05以上	17.80以上	17.80以上
水路幅	1.0m	1.2m	1.3m	1.4m	1.0m 2.0m	2.0m	1.7m	1.8m	1.0m

※景石は気勢を意識した配置・向きとし、自然に、美しく設えること。また、ただ上から芝生の上にのせたような様相とせず部分的に周囲に飲み込まれるように納めること。

※せせらぎまわりの造成はコンタラインを基本とし、曲線の内側の地形はおわん型・外側の地形はすり鉢型になるように造成すること。

※堰工の構造は別途図面参照のこと。

※せせらぎ流末付近の景石は堤(≧17.78)として機能させるため、天端高は17.80以上、景石間は必要に応じてベントナイト顆粒タイプ等で止水処理をすること。

せせらぎ標準断面図

S=1: 25(A3)

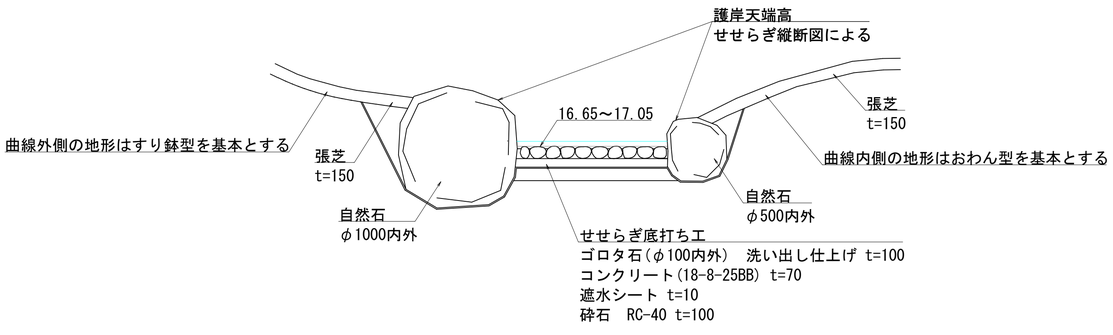

せせらぎ詳細比高図

S=1:200(A3)

※オリフィス桝およびせせらぎ流入・流出集水桝の周囲は桝の側面が露出しないようすりつけて造成すること。

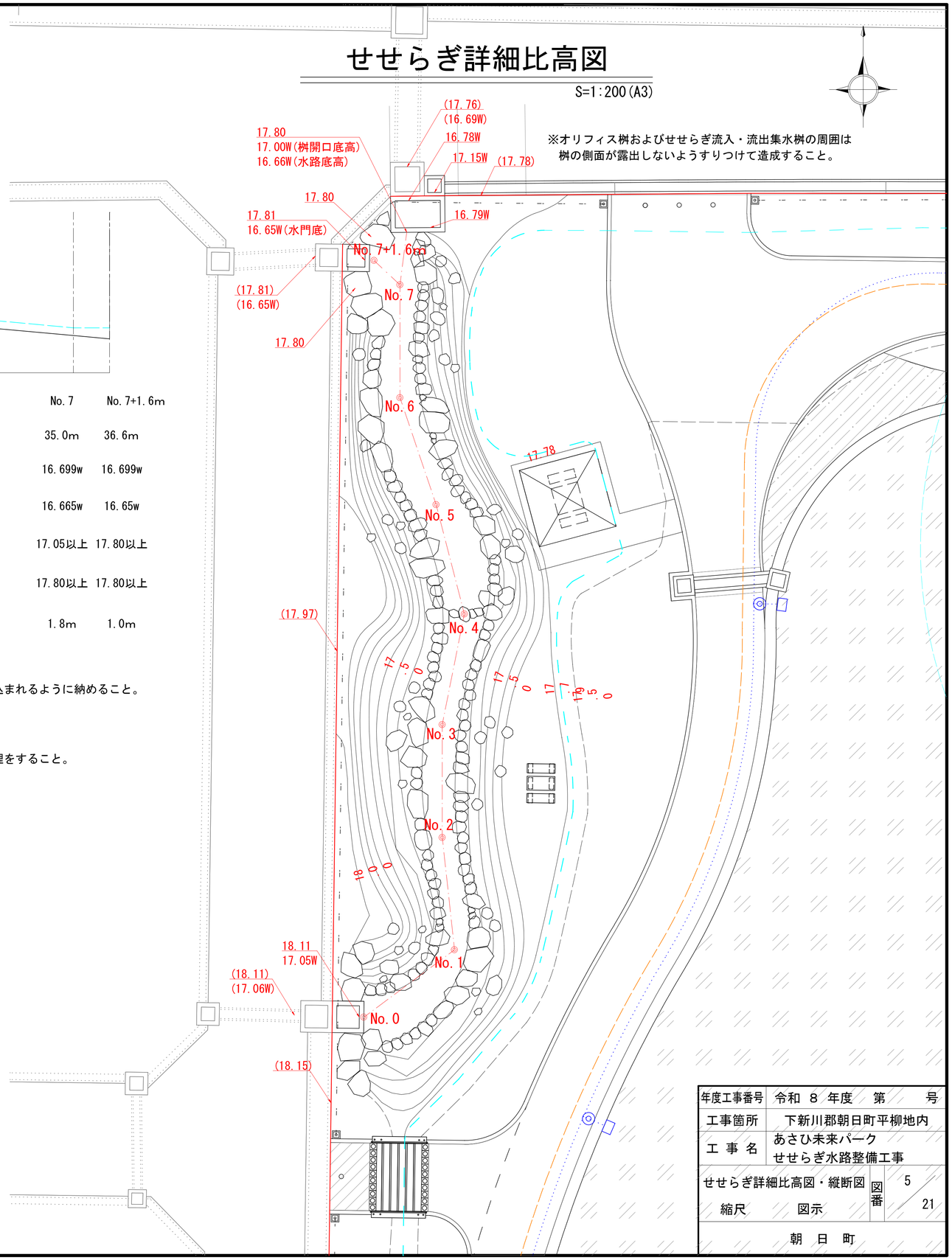

年度工事番号	令和 8 年度 第 号		
工事箇所	下新川郡朝日町平柳地内		
工 事 名	あさひ未来パーク せせらぎ水路整備工事		
せせらぎ詳細比高図・縦断図		図番	5 / 21
縮尺	図示		
朝 日 町			

せせらぎ詳細施設平面図

S=1:200(A3)

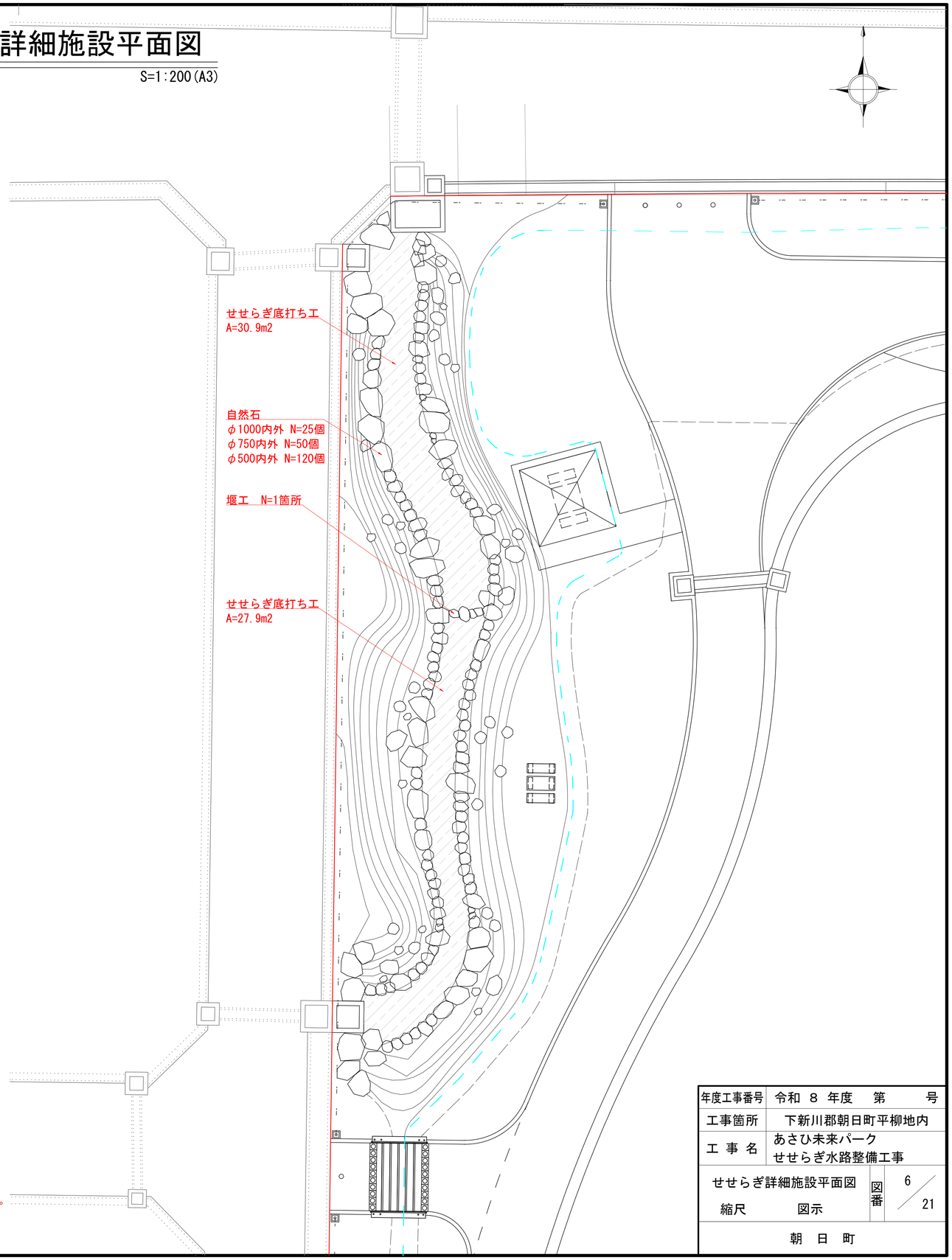

※自然石は図面の配置・数量を基本として、気勢および水の流れを意識した配置・向きとし、自然に、美しく設えること。
　また、ただ上から芝生の上にのせたような様相とせず部分的に周囲に飲み込まれるように納めること。
※自然石は黒部川上流産のカドが残っている石を基本とする。
※せせらぎ流末付近など、せせらぎ底と護岸天端高にやむを得ず高低差が生じる箇所については、適宜護岸の自然石を2段積以上としてもよいこととする。
※堰工の構造は別途図面参照のこと。

せせらぎ 数量表　　1式当り

記 号	名 称	規 格	単位	数 量	備 考
	せせらぎ底打ち工	100-70-10-100	m2	58.8	30.9+27.9
	自然石	φ1000内外	個	25	
	自然石	φ750内外	個	50	
	自然石	φ500内外	個	120	
	堰工		箇所	1	

せせらぎ標準断面図

S=1: 25(A3)

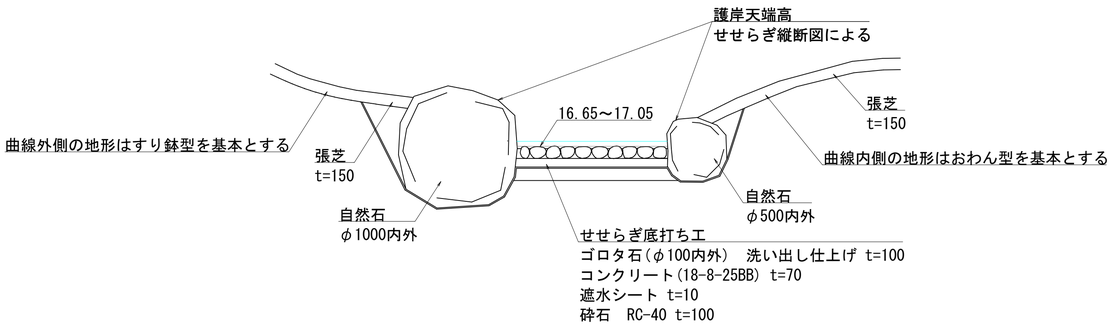

※せせらぎ底の中央部を若干深く、すり鉢状にすること。
※遮水シート敷設にあたっては、基礎を十分に転圧すること。
※遮水シートは護岸の自然石の下面・側面まで覆うこと。
※現地の状況に応じてベントナイト顆粒タイプを補足的に使用することができるものとする。

年度工事番号	令和 8 年度 第 号		
工事箇所	下新川郡朝日町平柳地内		
工 事 名	あさひ未来パーク せせらぎ水路整備工事		
せせらぎ詳細施設平面図		図番	6 / 21
縮尺	図示		
朝 日 町			

舗装・区画線平面図

S=1:500(A3)

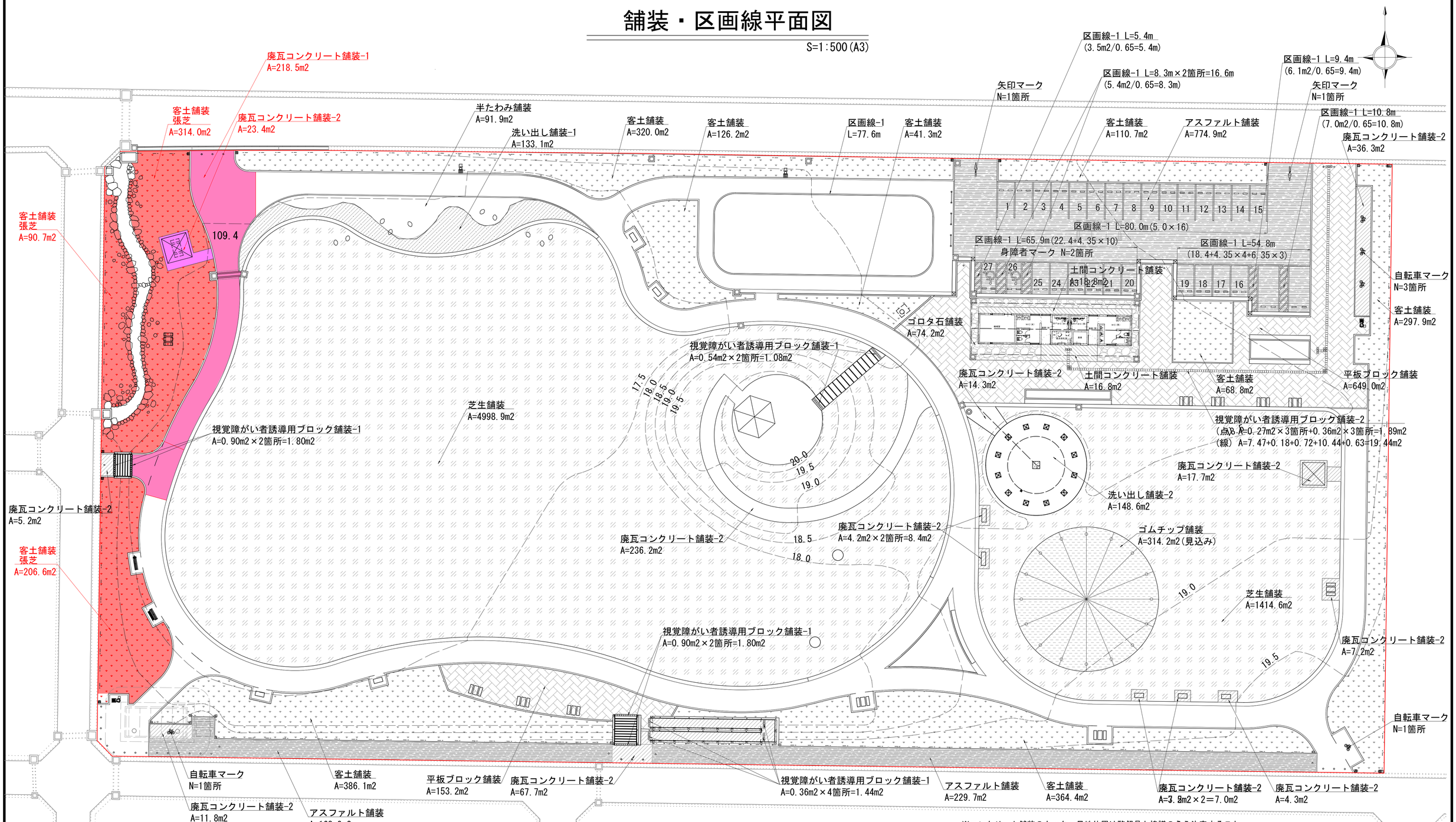

※コンクリート舗装のカッター目地位置は監督員と協議のうえ決定すること

園路広場整備工 数量表

記号	名称	規格	単位	数量	備考
	アスファルト舗装	t=50-150	m2		
	平板ブロック舗装	t=60-20-100-150	m2		
	廃瓦コンクリート舗装-1	t=100-150 カッター目地	m2	218.5	
	廃瓦コンクリート舗装-2	t=70-100 カッター目地	m2	23.4	
	土間コンクリート舗装	t=70-100 カッター目地	m2		
	洗い出し舗装-1	t=70-10-70-100	m2		
	洗い出し舗装-2	t=15-10-70-6 -50-100	m2		

記号	名称	規格	単位	数量	備考
	半たわみ舗装	t=50-150	m2		
	ゴムチップ舗装	t=10-40-100	m2		
	芝生舗装	t=150-100	m2		
	客土舗装	t=150	m2	611.3	314.0+90.7+206.6
	ゴロタ石舗装	t=100	m2		

記号	名称	規格	単位	数量	備考
	視覚障がい者誘導用ブロック舗装-1	(点状) t=60-30-100	m2		
	視覚障がい者誘導用ブロック舗装-2(点)	(点状) t=60-20-100-150	m2		
	視覚障がい者誘導用ブロック舗装-2(線)	(線状) t=60-20-100-150	m2		
	区画線-1	白実線 W=150	m		
	車椅子マーク		箇所		
	自転車マーク		箇所		
	矢印マーク	W450×H2000	箇所		

年度工事番号	令和 8 年度 第 号
工事箇所	下新川郡朝日町平柳地内
工事名	あさひ未来パーク せせらぎ水路整備工事
舗装・区画線平面図	図番 7/21
縮尺 S=1:500(A3)	
朝日町	

施設平面図－1

S=1:500(A3)

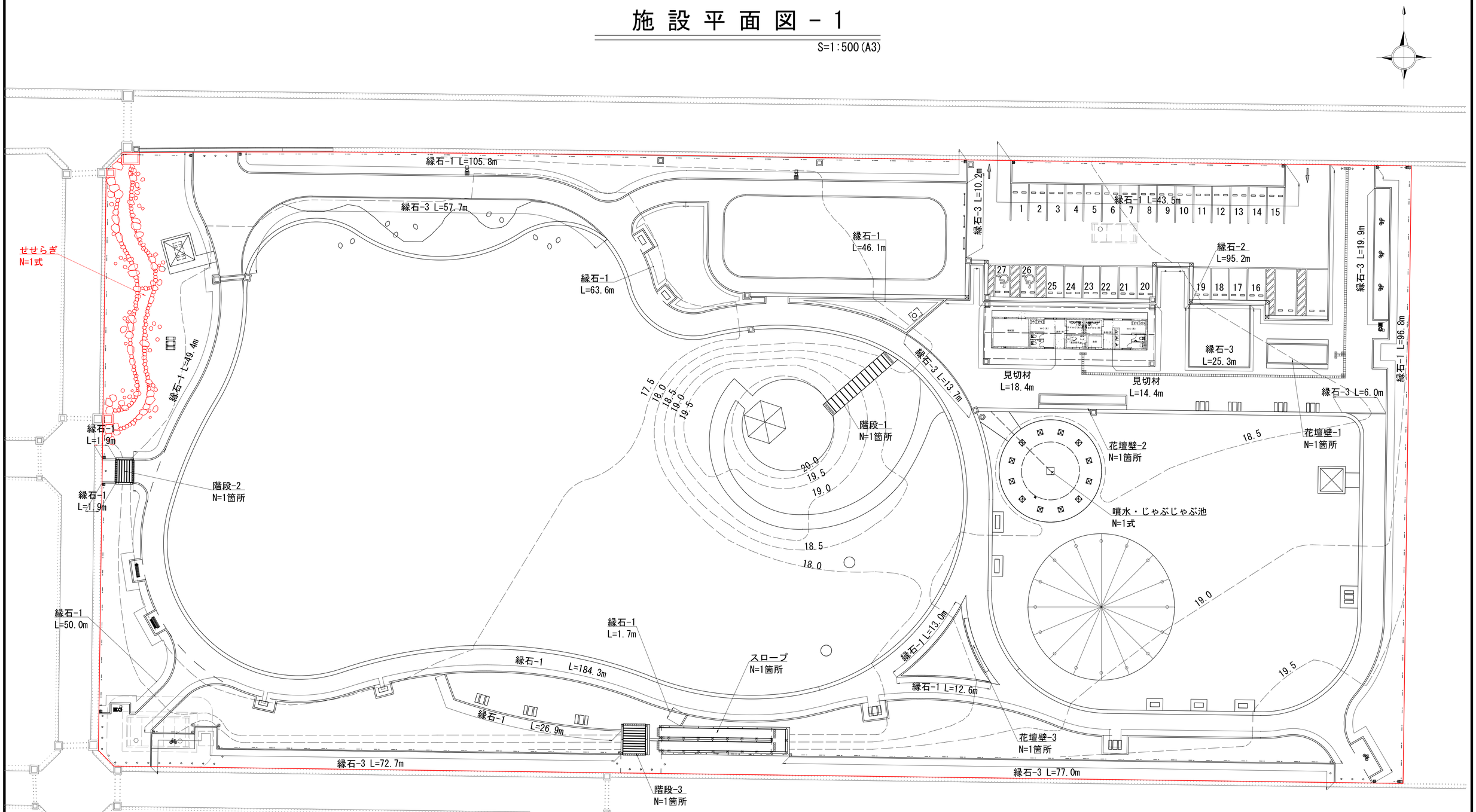

園路広場整備工 数量表

記号	名称	規格	単位	数量		備考
	見切材	H=100 L=2000 打込みアンカー含	m			
	縁石-1	歩車道境界ブロック A種 30/170×70/100×600	m			
	縁石-2	歩車道境界ブロック A種 160/170×100×600	m			
	縁石-3	地先境界ブロック A種 120×120×600	m			
	階段-1	W=2000	箇所			
	階段-2	W=3000	箇所			
	階段-3	W=3000	箇所			
	スロープ	W=1800	箇所			

修景施設整備工 数量表

記号	名称	規格	単位	数量	備考
	花壇壁-1		箇所		
	花壇壁-2		箇所		
	花壇壁-3		箇所		
	噴水・じゃぶじゃぶ池		式		
	せせらぎ		式	1	

年度工事番号	令和 8 年度 第 号		
工事箇所	下新川郡朝日町平柳地内		
工事名	あさひ未来パーク せせらぎ水路整備工事		
施設平面図-1 縮尺 S=1:500(A3)		図番	8 / 21
朝日町			

施設平面図－2

S=1:500(A3)

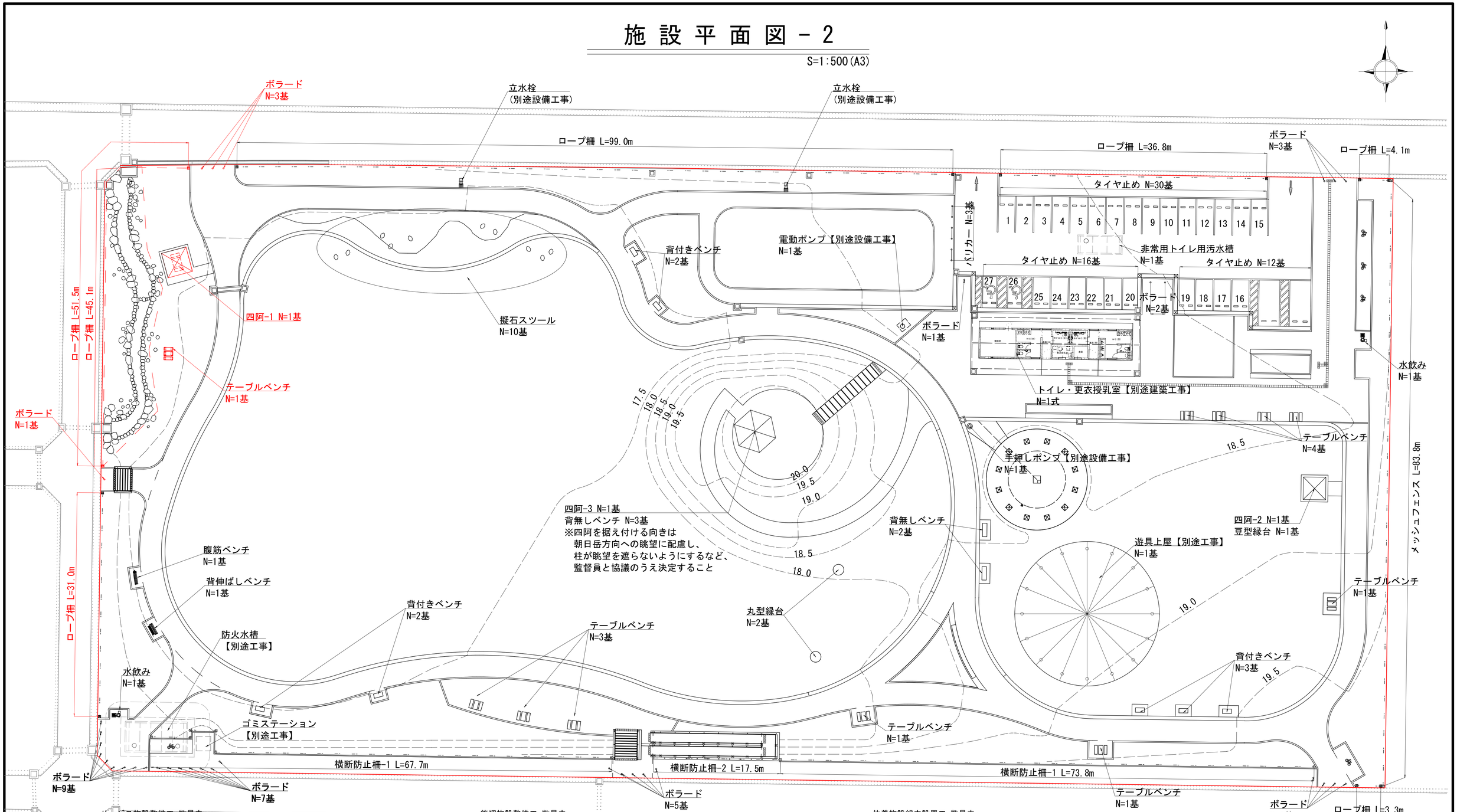

サービス施設整備工 数量表

記号	名称	規格	単位	数量	備考
	水飲み	1175×550×760 踏み台含む	基		
	背付きベンチ	1237×612×748	基		
	背無しベンチ	1862×612×400	基		
	背伸ばしベンチ	1600×708×673	基		
	腹筋ベンチ	1969×425×611	基		
	テーブルベンチ	1237×1729×700	基	1	
	擬石スツール	740×520×400	基		
	豆型縁台	2100×1100×450	基		
	丸型縁台	φ1495×450	基		

管理施設整備工 数量表

記号	名称	規格	単位	数量	備考
	手押しポンプ		基		
	電動ポンプ		基		
	メッシュフェンス	H1600 @2000	m		
	ロープ柵	H750 @1500	m	127.6	51.5+45.1+31.0
	横断防止柵-1	H800 @1500 独立基礎	m		
	横断防止柵-2	H800 @1500 埋込基礎	m		
	ボラード	H850	基	4	
	バリカー	H650 W1500	基		
	タイヤ止め	600×160×100	基		

休養施設組立設置工 数量表

記号	名称	規格	単位	数量	備考
	四阿-1	□3500×2950	基	1	せせらぎ
	四阿-2	□3120×2850	基		遊具広場
	四阿-3	5196×6000×4480 時計付	基		築山

別途建築工事

	遊具上屋		基		
	トイレ・更衣授乳室		式		

汚水排水設備工 数量表

記号	名称	規格	単位	数量	備考
	非常用トイレ用汚水槽	RCB-2000×1800 L=5400	基		

年度工事番号	令和 8 年度	第	号
工事箇所	下新川郡朝日町平柳地内		
工事名	あさひ未来パーク せせらぎ水路整備工事		
施設平面図-2 縮尺 S=1:500(A3)		図番	9 / 21
朝日町			

標準断面図-1

S=1:100(A3)

A-A

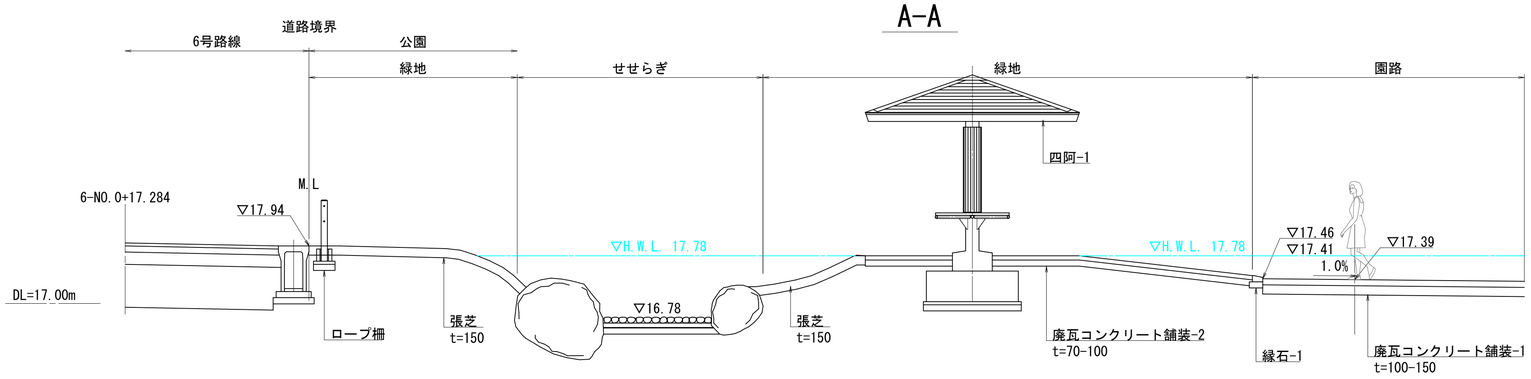

B-B

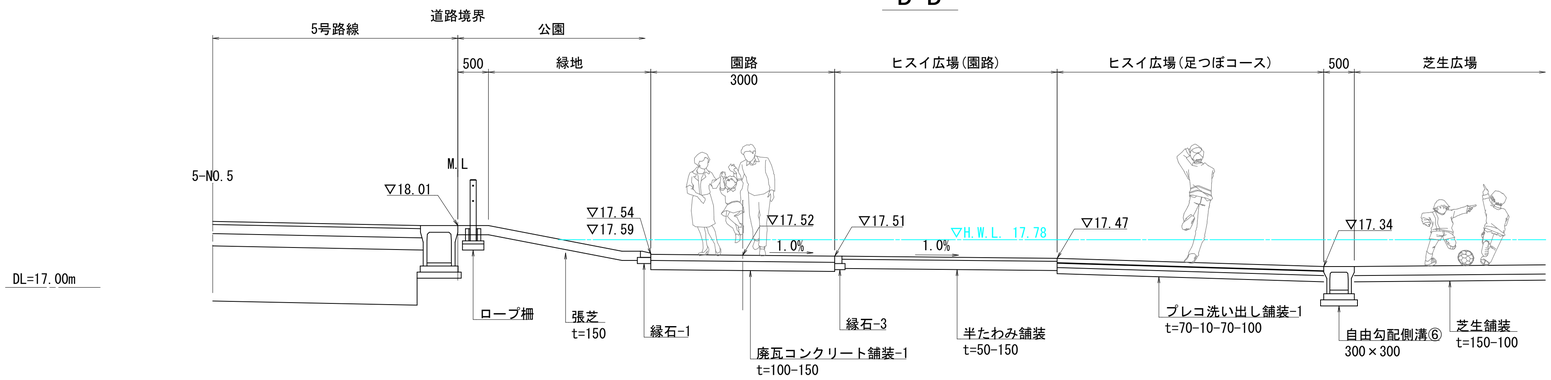

C-C

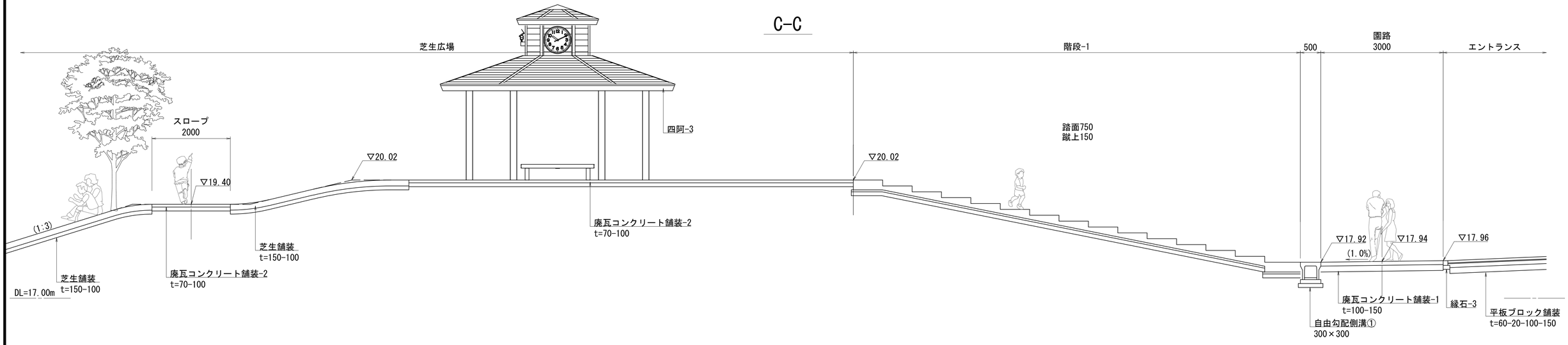

年度工事番号	令和 8 年度 第 号
工事箇所	下新川郡朝日町平柳地内
工 事 名	あさひ未来パーク せせらぎ水路整備工事
標準断面図-1 縮尺 S=1:100(A3)	図番 10/21
朝 日 町	

横断図-1

S=1:300(A3)

NO.2
(5-NO.5)

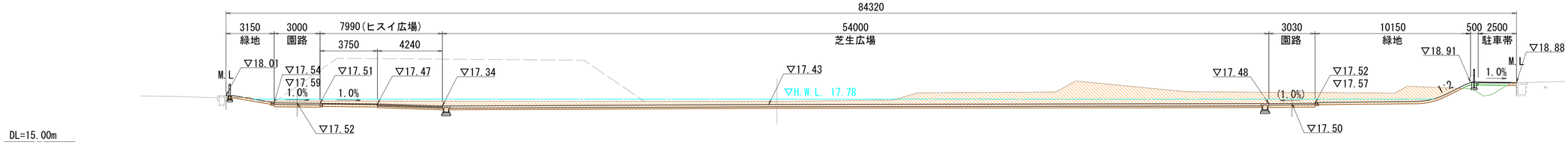

NO.1
(5-NO.4)

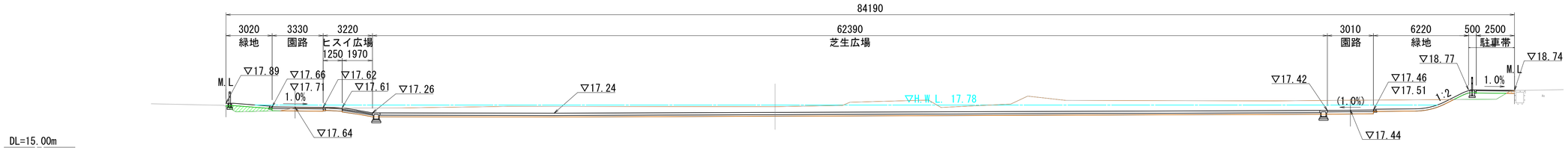

NO.0
(5-NO.3)

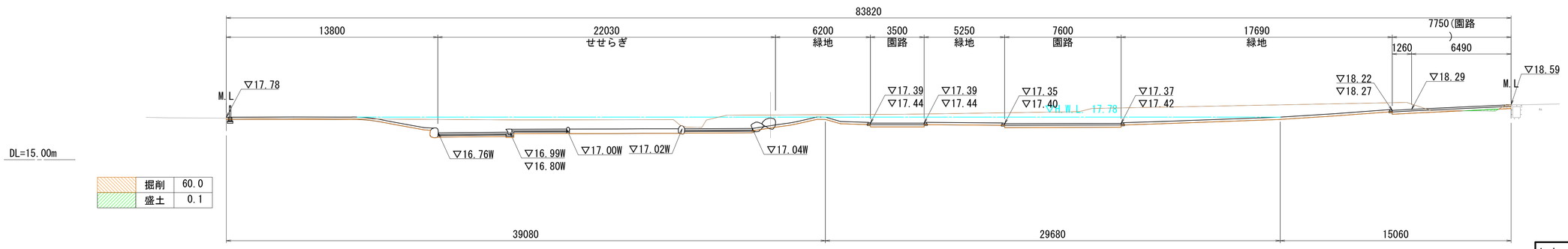

掘削	60.0
盛土	0.1

年度工事番号	令和 8 年度 第 号
工事箇所	下新川郡朝日町平柳地内
工 事 名	あさひ未来パーク せせらぎ水路整備工事
横断図-1 縮尺 S=1:300(A3)	図番 11/21
朝 日 町	

雨水排水設備工構造図-2

S=1:20(A3)

横断側溝400×360～400

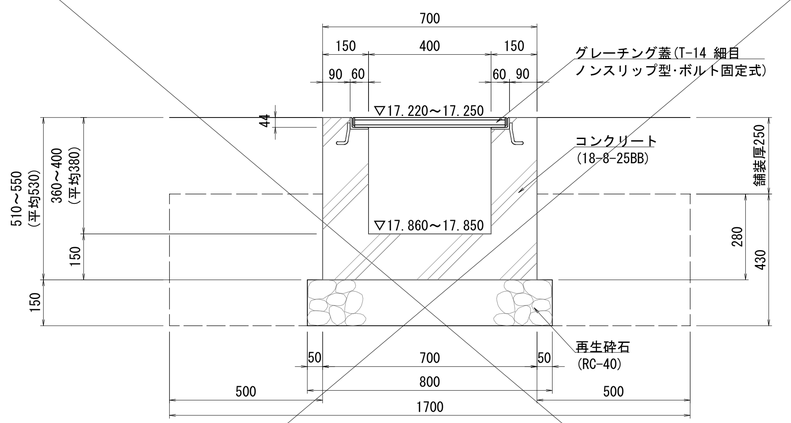

横断側溝400×360～400　数量表　　10m当り

名　称	規　格	計　算　式	単位	数 量	備　考
再生砕石	RC-40 t=150	0.80×10.0	m2	8.0	
コンクリート	18-8-25BB　W/C≦60%	(0.70×0.53-0.40×0.38)×10.0	m3	2.19	
同上型枠		0.53×4×10.0	m2	21.2	
グレーチング蓋	T-14 細目 ノンスリップ型 ボルト固定式	10	組	10	
床掘り		1.70×0.43×10.0	m3	7.3	
埋戻し		7.3-(0.80×0.15+0.70×0.28)×10.0	m3	4.1	

VU100～350

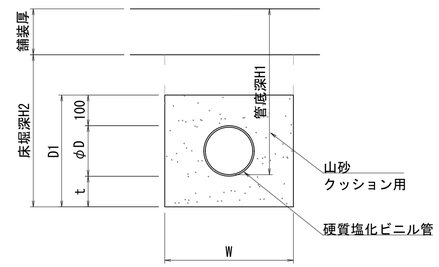

寸法表

管　種	W	t	D	D1
VUφ100	550	100	114	314
VUφ150	550	100	165	365
VUφ250	800	150	267	517
VUφ300	850	150	318	568
VUφ350	900	150	370	620

※出典：道路土工　カルバート工指針(H21年度版) P.238,P.239

VU100　数量表　　10m当り

名　称	規　格	計　算　式	単位	数 量	備　考
山砂	クッション用	(0.55×0.314-0.114×0.114×π/4)×10.0	m3	1.6	
硬質塩化ビニル管	VUφ100	10.0	m	10.0	

※作業土工は、雨水排水管土量集計表参照

VU150　数量表　　10m当り

名　称	規　格	計　算　式	単位	数 量	備　考
山砂	クッション用	(0.55×0.365-0.165×0.165×π/4)×10.0	m3	1.8	
硬質塩化ビニル管	VUφ150	10.0	m	10.0	

※作業土工は、雨水排水管土量集計表参照

VU250　数量表　　10m当り

名　称	規　格	計　算　式	単位	数 量	備　考
山砂	クッション用	(0.80×0.517-0.267×0.267×π/4)×10.0	m3	3.6	
硬質塩化ビニル管	VUφ250	10.0	m	10.0	

※作業土工は、雨水排水管土量集計表参照

VU300　数量表　　10m当り

名　称	規　格	計　算　式	単位	数 量	備　考
山砂	クッション用	(0.85×0.568-0.318×0.318×π/4)×10.0	m3	4.0	
硬質塩化ビニル管	VUφ300	10.0	m	10.0	

※作業土工は、雨水排水管土量集計表参照

VU350　数量表　　10m当り

名　称	規　格	計　算　式	単位	数 量	備　考
山砂	クッション用	(0.90×0.62-0.37×0.37×π/4)×10.0	m3	4.5	
硬質塩化ビニル管	VUφ350	10.0	m	10.0	

※作業土工は、雨水排水管土量集計表参照

暗渠排水管-1

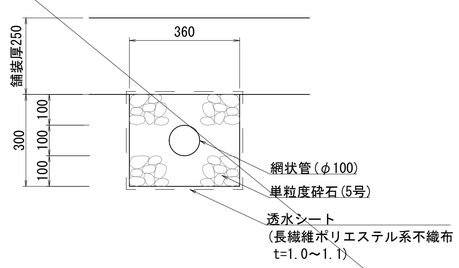

暗渠排水管-2

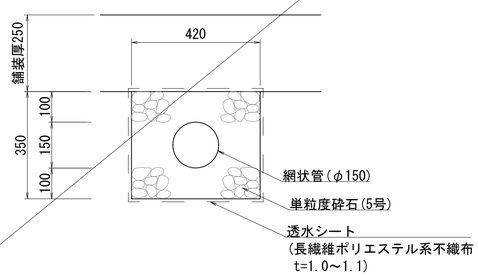

暗渠排水管-1　数量表　　10m当り

名　称	規　格	計　算　式	単位	数 量	備　考
透水シート	長繊維ポリエステリル系不織布 t=1.0～1.1	(0.36+0.30)×2×10.0	m2	13.2	
単粒度砕石	5号	(0.36×0.30-0.10×0.10×π/4)×10.0	m3	1.0	
網状管	φ100	10.0	m	10.0	
床掘り		0.36×0.30×10.0	m3	1.1	
埋戻し		-	m3	-	

暗渠排水管-2　数量表　　10m当り

名　称	規　格	計　算　式	単位	数 量	備　考
透水シート	長繊維ポリエステリル系不織布 t=1.0～1.1	(0.42+0.35)×2×10.0	m2	15.4	
単粒度砕石	5号	(0.42×0.35-0.15×0.15×π/4)×10.0	m3	1.3	
網状管	φ150	10.0	m	10.0	
床掘り		0.42×0.35×10.0	m3	1.5	
埋戻し		-	m3	-	

年度工事番号	令和 8 年度　第　　号
工事箇所	下新川郡朝日町平柳地内
工 事 名	あさひ未来パーク せせらぎ水路整備工事
雨水排水設備工構造図-2 縮尺　S=1:20(A3)	図番　12/21
朝　日　町	

雨水排水設備工構造図-5

S=1:40(A3)

集水桝1,6～16

平 面 図

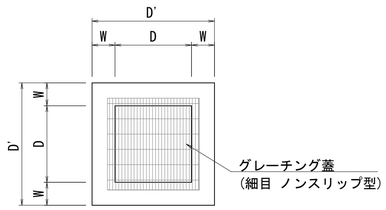

断 面 図
(H≦1000)

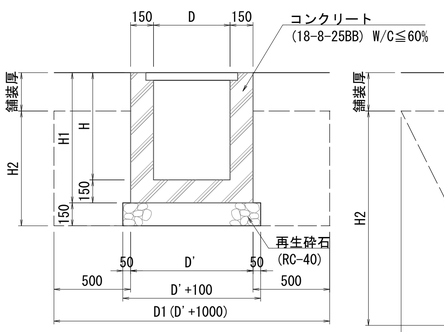

断 面 図
(H>1000)

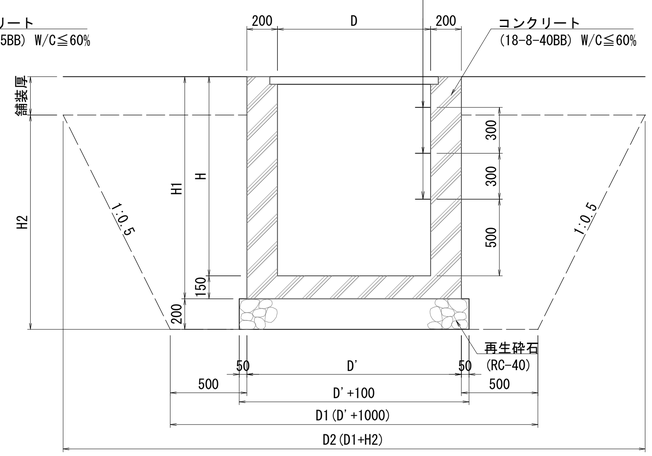

集水桝とりまとめ表

桝番号	D	D'	H	H1	D1	D2	H2	舗装厚	桝天端高	桝底高	流入高1 排水施設	流入高2 排水施設	流入高3 排水施設	流出高 排水施設	取付方向	蓋荷重	足掛金物 (W=300)
集水桝-1	500	800	600	750	1800	－	650	250	18.274	17.674	17.824	17.879	－	17.824	流出 流入2	T-2	－
											暗φ100	VS300×300	－	VS300×500	流入1		
集水桝-6	500	800	600	750	1800	－	700	200	18.450	17.850	18.055	18.055	－	18.055	流入1	T-25	－
											VS300×300	VU150	－	VS300×300	流出 流入2		
集水桝-7	500	800	800	950	1800	－	900	200	18.330	17.530	17.935	17.746	－	17.746	流出	T-25	－
											VS300×300	VU250	－	VS300×600	流入2 流入1		
集水桝-8	500	800	800	950	1800	－	900	200	18.340	17.540	17.728	－	－	17.728	流出	T-25	－
											VS300×600	－	－	VU300	流入1		
集水桝-9	500	800	900	1050	1800	－	1000	200	18.400	17.500	17.690	－	－	17.690	流出	T-25	－
											VU300	－	－	VU300	流入1		
集水桝-10	500	800	900	1050	1800	2850	1100	150	18.290	17.390	17.630	－	－	17.630	流出	T-2	－
											VU300	－	－	VU300	流入1		
集水桝-11	500	800	800	950	1800	－	950	150	18.170	17.370	17.566	－	－	17.566	流出	T-2	－
											VU300	－	－	VU300	流入1		
集水桝-12 (別途区画整理工事)	600	900	800	950	1900	－	－	1300	17.760	16.960	17.150	－	－	17.150	流入1	T-25	－
											VS400×500	－	－	□400×500	流出		
集水桝-13	500	800	600	750	1800	－	650	250	17.540	16.940	17.145	－	－	17.145	流入1	T-25	－
											VS300×300	－	－	CSB150	流出		
集水桝-14	500	800	600	750	1800	－	650	250	17.500	16.900	17.105	17.105	－	17.105	流入1	T-6	－
											CSB150	VS300×300	－	VS300×300	流出 流入2		
集水桝-15	600	900	600	750	1900	－	750	150	17.250	16.650	16.850	－	－	16.850	流出	T-2	－
											現400×400	－	－	VU350	流入1		
集水桝-16	1000	1400	1300	1450	2400	3900	1500	150	18.110	16.810	17.050	－	－	17.050	流入1	T-2	3
											□800×900	－	－	□800×900	流出		

※暗:暗渠排水管、VS:自由勾配側溝、現:現場打ち側溝、□:切欠きを示す。

集水桝-1 数量表　　10箇所当り

名 称	規 格	計 算 式	単位	数 量	備 考
再生砕石	RC-40 t=150	0.90×0.90×10	m2	8.1	
コンクリート	18-8-25BB W/C≦60%	(0.80×0.80×0.75-0.50×0.50×0.60-(0.30×0.30+0.30×0.355+0.10×0.10×π/4)×0.15)×10	m3	2.99	
同上型枠		(0.80+0.50)×0.75×4×10	m2	39.0	
グレーチング蓋	T-2 細目 ノンスリップ型	10	組	10	
床掘り		1.80×1.80×0.65×10	m3	21.1	
埋戻し		21.1-(0.90×0.90×0.15+0.80×0.80×0.50)×10	m3	16.7	

集水桝-6 数量表　　10箇所当り

名 称	規 格	計 算 式	単位	数 量	備 考
再生砕石	RC-40 t=150	0.90×0.90×10	m2	8.1	
コンクリート	18-8-25BB W/C≦60%	(0.80×0.80×0.75-0.50×0.50×0.60-(0.30×0.30×2+0.165×0.165×π/4)×0.15)×10	m3	3.00	
同上型枠		(0.80+0.50)×0.75×4×10	m2	39.0	
グレーチング蓋	T-25 細目 ノンスリップ型	10	組	10	
床掘り		1.80×1.80×0.70×10	m3	22.7	
埋戻し		22.7-(0.90×0.90×0.15+0.80×0.80×0.55)×10	m3	18.0	

集水桝-7 数量表　　10箇所当り

名 称	規 格	計 算 式	単位	数 量	備 考
再生砕石	RC-40 t=150	0.90×0.90×10	m2	8.1	
コンクリート	18-8-25BB W/C≦60%	(0.80×0.80×0.95-0.50×0.50×0.80-(0.30×0.30+0.267×0.267×π/4+0.30×0.489)×0.15)×10	m3	3.64	
同上型枠		(0.80+0.50)×0.95×4×10	m2	49.4	
グレーチング蓋	T-25 細目 ノンスリップ型	10	組	10	
床掘り		1.80×1.80×0.90×10	m3	29.2	
埋戻し		29.2-(0.90×0.90×0.15+0.80×0.80×0.75)×10	m3	23.2	

集水桝-8 数量表　　10箇所当り

名 称	規 格	計 算 式	単位	数 量	備 考
再生砕石	RC-40 t=150	0.90×0.90×10	m2	8.1	
コンクリート	18-8-25BB W/C≦60%	(0.80×0.80×0.95-0.50×0.50×0.80-(0.30×0.517+0.318×0.318×π/4)×0.15)×10	m3	3.73	
同上型枠		(0.80+0.50)×0.95×4×10	m2	49.4	
グレーチング蓋	T-25 細目 ノンスリップ型	10	組	10	
床掘り		1.80×1.80×0.90×10	m3	29.2	
埋戻し		29.2-(0.90×0.90×0.15+0.80×0.80×0.75)×10	m3	23.2	

集水桝-9 数量表　　10箇所当り

名 称	規 格	計 算 式	単位	数 量	備 考
再生砕石	RC-40 t=150	0.90×0.90×10	m2	8.1	
コンクリート	18-8-25BB W/C≦60%	(0.80×0.80×1.05-0.50×0.50×0.90-0.318×0.318×π/4×2×0.15)×10	m3	4.23	
同上型枠		(0.80+0.50)×1.05×4×10	m2	54.6	
グレーチング蓋	T-25 細目 ノンスリップ型	10	組	10	
床掘り		1.80×1.80×1.00×10	m3	32.4	
埋戻し		32.4-(0.90×0.90×0.15+0.80×0.80×0.85)×10	m3	25.7	

年度工事番号	令和 8 年度 第 号
工事箇所	下新川郡朝日町平柳地内
工 事 名	あさひ未来パーク せせらぎ水路整備工事
雨水排水設備工構造図-5 縮尺 S=1:40(A3)	図番 13/21
朝 日 町	

雨水排水設備工構造図-6

S=1:40(A3)

集水桝-10　数量表　　10箇所当り

名　称	規　格	計　算　式	単位	数 量	備　考
再生砕石	RC-40 t=150	0.90×0.90×10	m2	8.1	
コンクリート	18-8-25BB W/C≦60%	(0.80×0.80×1.05-0.50×0.50×0.90-0.318 ×0.318×π/4×2×0.15)×10	m3	4.23	
同上型枠		(0.80+0.50)×1.05×4×10	m2	54.6	
グレーチング蓋	T-2 細目 ノンスリップ型	10	組	10	
床掘り		(1.80×1.80+2.85×2.85)/2×1.05×10	m3	59.7	
埋戻し		59.7-(0.90×0.90×0.15+0.80×0.80×0.90) ×10	m3	52.7	

集水桝-11　数量表　　10箇所当り

名　称	規　格	計　算　式	単位	数 量	備　考
再生砕石	RC-40 t=150	0.90×0.90×10	m2	8.1	
コンクリート	18-8-25BB W/C≦60%	(0.80×0.80×0.95-0.50×0.50×0.80-0.318 ×0.318×π/4×2×0.15)×10	m3	3.84	
同上型枠		(0.80+0.50)×0.95×4×10	m2	49.4	
グレーチング蓋	T-2 細目 ノンスリップ型	10	組	10	
床掘り		1.80×1.80×0.95×10	m3	30.8	
埋戻し		30.8-(0.90×0.90×0.15+0.80×0.80×0.80) ×10	m3	24.5	

集水桝-12　数量表（参考：区画整理工事）　　10箇所当り

名　称	規　格	計　算　式	単位	数 量	備　考
再生砕石	RC-40 t=150	1.00×1.00×10	m2	10.0	
コンクリート	18-8-25BB W/C≦60%	(0.90×0.90×0.95-0.60×0.60×0.80-0.40 ×0.50×2×0.15)×10	m3	4.22	
同上型枠		(0.90+0.60)×0.95×4×10	m2	57.0	
グレーチング蓋	T-25 細目 ノンスリップ型	10	組	10	

集水桝-13　数量表　　10箇所当り

名　称	規　格	計　算　式	単位	数 量	備　考
再生砕石	RC-40 t=150	0.90×0.90×10	m2	8.1	
コンクリート	18-8-25BB W/C≦60%	(0.80×0.80×0.75-0.50×0.50×0.60-(0.30 ×0.30+0.06)×0.15)×10	m3	3.08	
同上型枠		(0.80+0.50)×0.75×4×10	m2	39.0	
グレーチング蓋	T-25 細目 ノンスリップ型	10	組	10	
床掘り		1.80×1.80×0.65×10	m3	21.1	
埋戻し		21.1-(0.90×0.90×0.15+0.80×0.80×0.50) ×10	m3	16.7	

CSB150断面積
A=0.06m2

集水桝-14　数量表　　10箇所当り

名　称	規　格	計　算　式	単位	数 量	備　考
再生砕石	RC-40 t=150	0.90×0.90×10	m2	8.1	
コンクリート	18-8-25BB W/C≦60%	(0.80×0.80×0.75-0.50×0.50×0.60-(0.30 ×0.30×2+0.06)×0.15)×10	m3	2.94	
同上型枠		(0.80+0.50)×0.75×4×10	m2	39.0	
グレーチング蓋	T-6 細目 ノンスリップ型	10	組	10	
床掘り		1.80×1.80×0.65×10	m3	21.1	
埋戻し		21.1-(0.90×0.90×0.15+0.80×0.80×0.50) ×10	m3	16.7	

CSB150断面積
A=0.06m2

集水桝-15　数量表　　10箇所当り

名　称	規　格	計　算　式	単位	数 量	備　考
再生砕石	RC-40 t=150	1.00×1.00×10	m2	10.0	
コンクリート	18-8-25BB W/C≦60%	(0.90×0.90×0.75-0.60×0.60×0.60-(0.40 ×0.40+0.37×0.37×π/4)×0.15)×10	m3	3.51	
同上型枠		(0.90+0.60)×0.75×4×10	m2	45.0	
グレーチング蓋	T-2 細目 ノンスリップ型	10	組	10	
床掘り		1.90×1.90×0.65×10	m3	23.5	
埋戻し		23.5-(1.00×1.00×0.15+0.90×0.90×0.50) ×10	m3	18.0	

集水桝-16　数量表　　10箇所当り

名　称	規　格	計　算　式	単位	数 量	備　考
再生砕石	RC-40 t=200	1.50×1.50×10	m2	22.5	
コンクリート	18-8-40BB W/C≦60%	(1.40×1.40×1.45-1.00×1.00×1.30-0.80 ×0.90×2×0.20)×10	m3	12.54	
同上型枠		(1.40+1.00)×1.45×4×10	m2	139.2	
足掛金物	W=300	3×10	個	30	
グレーチング蓋	T-2 細目 ノンスリップ型	10	組	10	2組割
スクリーン	SUS製丸鋼φ10@100タテ		枚	10	三方枠含む
床掘り		(2.40×2.40+3.90×3.90)/2×1.50×10	m3	157.3	
埋戻し		157.3-(1.50×1.50×0.20+1.40×1.40×1.30) ×10	m3	127.3	

集水桝16 スクリーン図

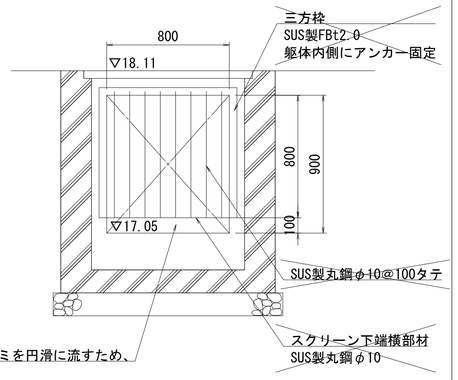

集水桝17

平 面 図

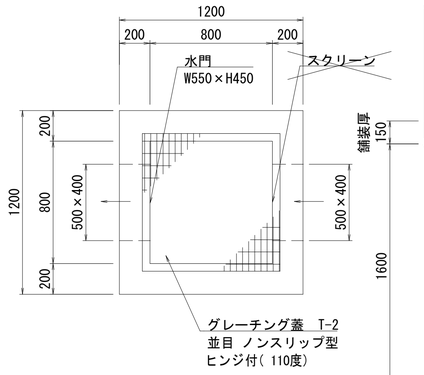

断 面 図

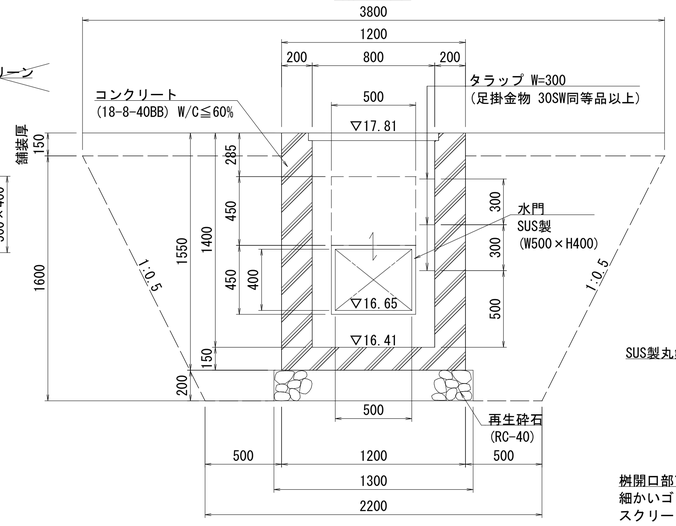

スクリーン図

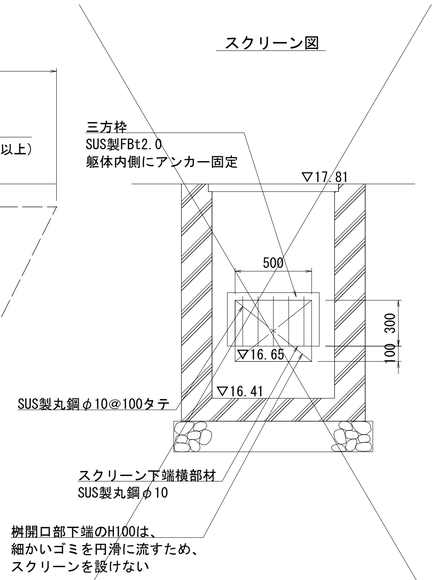

※水門はSUS製、上下無段階調節可能としスクリュー式可動、調整ハンドル取り外し可能とする。

集水桝-17　数量表　　10箇所当り

名　称	規　格	計　算　式	単位	数 量	備　考
再生砕石	RC-40 t=200	1.30×1.30×10	m2	16.9	
コンクリート	18-8-40BB W/C≦60%	(1.20×1.20×1.55-0.80×0.80×1.40-0.50 ×0.40×2×0.20)×10	m3	12.56	
同上型枠		(1.20+0.80)×1.55×4×10	m2	124.0	
足掛金物	W=300	3×10	個	30	
グレーチング蓋	T-2 並目 ノンスリップ型	10	組	10	ヒンジ付（110度）
水門	SUS製　W500×H400	10	基	10	参考図参照
スクリーン	SUS製丸鋼φ10@100タテ		枚	10	三方枠含む
床掘り		(2.20×2.20+3.80×3.80)/2×1.60×10	m3	154.2	
埋戻し		154.2-(1.30×1.30×0.20+1.20×1.20×1.40) ×10	m3	130.7	

年度工事番号	令和 8 年度　第　　号
工事箇所	下新川郡朝日町平柳地内
工 事 名	あさひ未来パーク せせらぎ水路整備工事
雨水排水設備工構造図-6 縮尺　S=1:40(A3)	図番　14 / 21
朝　日　町	

雨水排水設備工構造図-8

S=1:40(A3)

オリフィス桝

平 面 図

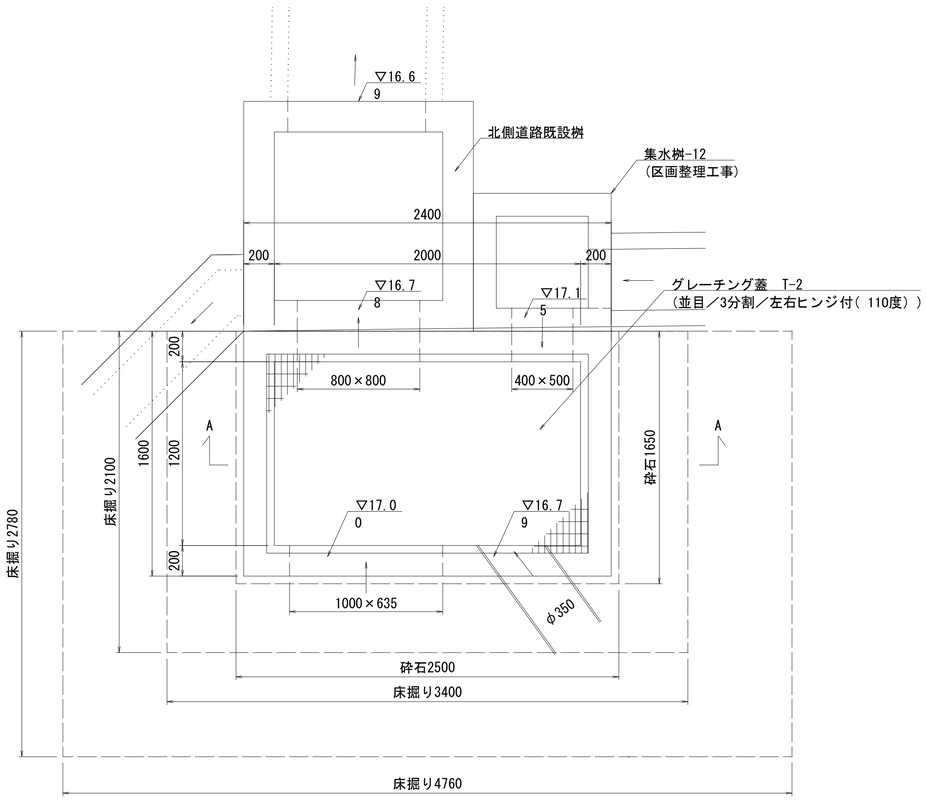

A-A 断 面 図

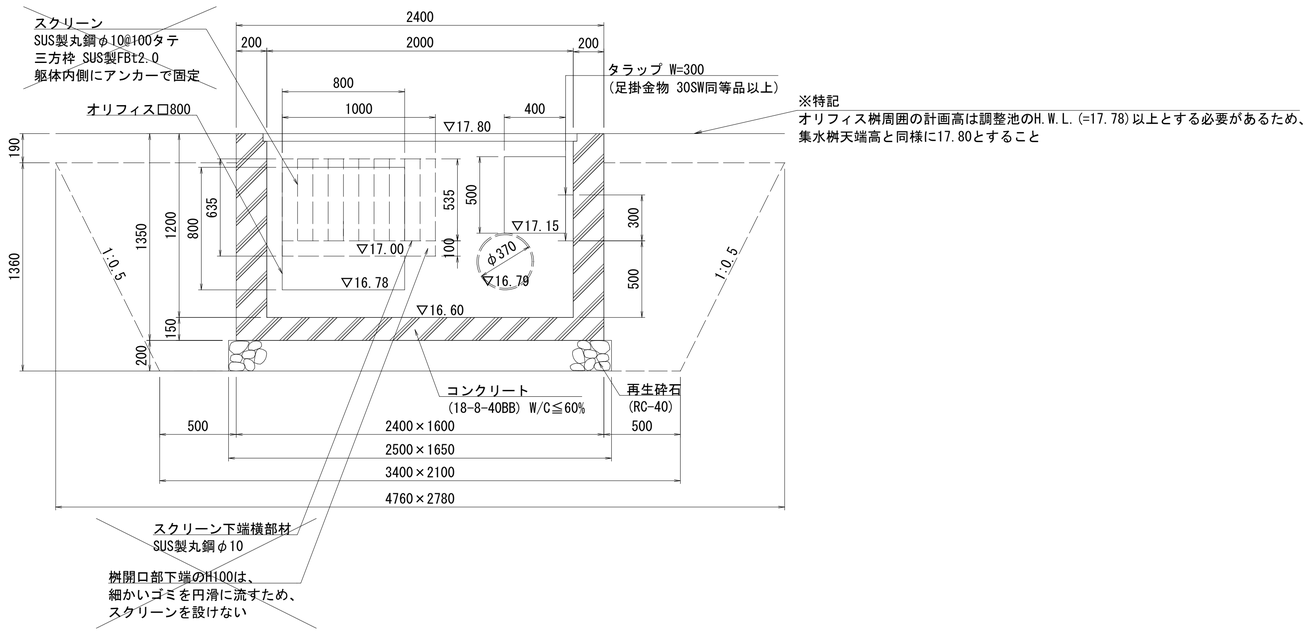

オリフィス桝 数量表　　10箇所当り

名　称	規　格	計 算 式	単位	数 量	備 考
再生砕石	RC-40 t=200	2.50×1.65×10	m2	41.3	
コンクリート	18-8-40BB W/C≦60%	(2.40×1.60×1.35-2.00×1.20×1.20-(0.40 ×0.50+0.80×0.80+0.37×0.37×π/4 +1.00×0.635)×0.20)×10	m3	19.88	
同上型枠		(2.40+1.60+2.00+1.20)×1.35×2×10	m2	194.4	
足掛金物	W=300	2×10	個	20	
グレーチング蓋	T-2 並目 ノンスリップ型	10	組	10	ヒンジ付 (110度)
~~スクリーン~~	~~SUS製丸鋼φ10@100タテ~~	~~10~~	~~枚~~	~~10~~	~~三方枠含む~~
床掘り		(3.40×2.10+4.76×2.78)/2×1.36×10	m3	138.5	
埋戻し		138.5-(2.50×1.65×0.20+2.40×1.60×1.16) ×10	m3	85.7	

年度工事番号	令和 8 年度　第　　号
工事箇所	下新川郡朝日町平柳地内
工 事 名	あさひ未来パーク せせらぎ水路整備工事
雨水排水設備工構造図-8 縮尺　S=1:40(A3)	図番 15/21
朝 日 町	

園路広場整備工構造図-1

S=1:20(A3)

アスファルト舗装
（駐車場）

表層：再生密粒度アスコン(13) t=50
プライムコート(PK-3)
路盤：砕石路盤(RC-40) t=150

※設計CBR3以上を確認すること。
※構内舗装基準に準拠した舗装構成とすること。

アスファルト舗装　数量表　　100m2当り

名　称	規　格	計　算　式	単位	数　量	備　考
砕石路盤	RC-40 t=150	100.0	m2	100.0	
プライムコート	PK-3	100.0	m3	100.0	
再生密粒度アスコン	13 t=50	100.0	m2	100.0	

平板ブロック舗装
（エントランス・憩いの広場）

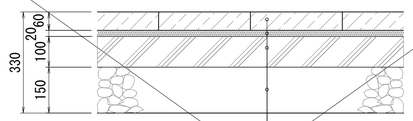

表層：平板ブロック t=60
モルタル t=20
基層：コンクリート(18-8-25BB) W/C≦65% t=100
路盤：砕石路盤(RC-40) t=150

※設計CBR3以上を確認すること。
※割付図を作成し監督員と協議のうえ施工すること。
※色・配置パターンは監督員と協議のうえ決定すること。

平板ブロック舗装-1　数量表　　100m2当り

名　称	規　格	計　算　式	単位	数　量	備　考
砕石路盤	RC-40 t=150	100.0	m2	100.0	
コンクリート	18-8-25BB t=100 W/C≦65%	0.10×100.0	m3	10.0	
モルタル	t=20	0.02×100.0	m3	2.0	
平板ブロック	t=60	100.0	m2	100.0	NTEO同等以上

（参考図）ゴムチップ舗装
（屋根付き児童遊具）

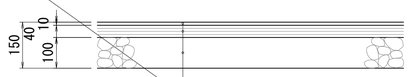

表層:カラーゴムチップ舗装材 t=10
基層:繊維質ゴムチップ舗装材 t=40
路盤:砕石路盤(C-40) t=100

※ゴムチップ舗装の仕様・範囲は参考であり、詳細は遊具工事に合わせて決定すること。

ゴムチップ舗装　数量表　　100m2当り

名　称	規　格	計　算　式	単位	数　量	備　考
砕石路盤	C-40 t=100	100.0	m2	100.0	
繊維質ゴムチップ舗装材	13 t=40	100.0	m2	100.0	
カラーゴムチップ舗装材	t=10	100.0	m2	100.0	

廃瓦コンクリート舗装-1
（園路・自転車練習場）

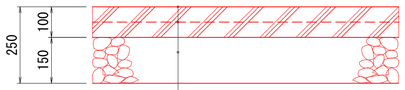

表層:廃瓦コンクリート(18-8-25BB) t=100
溶接金網(φ6 150×150)
路盤:砕石路盤(RC-40) t=150

※色見本を提示すること。
※カッター目地位置は監督員と協議のうえ決定すること。

廃瓦コンクリート舗装-1　数量表　　100m2当り

名　称	規　格	計　算　式	単位	数　量	備　考
砕石路盤	RC-40 t=150	100.0	m2	100.0	
廃瓦コンクリート	18-8-25BB t=100 表面ハケ引き仕上げ	0.10×100.0	m3	10.0	サーモスカラー同等以上
溶接金網	φ6 150×150	100.0	m2	100.0	
カッター目地			m	25.0	@4mを基本とする

廃瓦コンクリート舗装-2
（自転車置き場・スロープなど車両通行がない箇所）

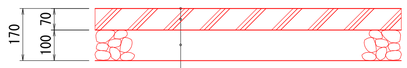

表層:廃瓦コンクリート(18-8-25BB) t=70
路盤:砕石路盤(RC-40) t=100

※色見本を提示すること。
※カッター目地位置は監督員と協議のうえ決定すること。

廃瓦コンクリート舗装-2　数量表　　100m2当り

名　称	規　格	計　算　式	単位	数　量	備　考
砕石路盤	RC-40 t=100	100.0	m2	100.0	
廃瓦コンクリート	18-8-25BB t=70 表面ハケ引き仕上げ カッター目地	0.07×100.0	m3	7.0	サーモスカラー同等以上

洗い出し舗装-2
（噴水）

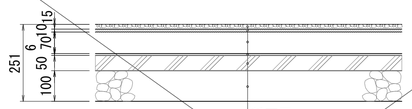

種石層
砕石ミル加工+練り込みモルタル t=15
下地調整モルタル t=10
コンクリート(18-8-25BB) W/C≦65% t=70
防水シート(ベントナイト系) t= 6
基礎コンクリート(18-8-25BB) W/C≦65% t=50
砕石路盤(RC-40) t=100

※表層はプレコ洗い出し工法同等以上とすること。
※ヒスイ海岸を模した様相とすることが望ましい。
　表層に使用する種石は監督員と協議のうえ決定すること。

プレコ洗い出し舗装　数量表　　100m2当り

名　称	規　格	計　算　式	単位	数　量	備　考
砕石路盤	RC-40　t=100	100.0	m2	100.0	
基礎コンクリート	18-8-25BB t=50 W/C≦65%	0.05×100.0	m3	5.0	
防水シート	ベントナイト系	100.0	m2	100.0	
コンクリート	18-8-25BB t=70 W/C≦65%	0.07×100.0	m3	7.0	
下地調整モルタル	t=10	0.01×100.0	m3	1.0	
種石層	砕石ミル加工 練り込みモルタル t=15	100.0	m2	100.0	

洗い出し舗装-1
（ヒスイ広場足つぼコース）

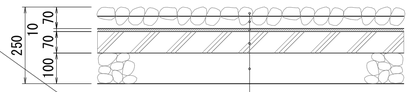

玉石φ40～φ60mm内外
埋め込みモルタル
(長手方向に立てて埋め込み) t=70
下地調整モルタル t=10
コンクリート(18-8-25BB)W/C≦65% t=70
砕石路盤(RC-40) t=100

※表層はプレコ洗い出し工法同等以上とすること。
※ヒスイ海岸を模した様相とすることが望ましい。
　表層に使用する種石は監督員と協議のうえ決定すること。
※足ツボコースとしての利用を想定しているため、玉石の埋込深さは監督員と協議のうえ決定すること。

洗い出し舗装　数量表　　100m2当り

名　称	規　格	計　算　式	単位	数　量	備　考
砕石路盤	RC-40　t=100	100.0	m2	100.0	
コンクリート	18-8-25BB t=70 W/C≦65%	0.07×100.0	m3	7.0	
下地調整モルタル	t=10	0.01×100.0	m3	1.0	
洗い出し舗装材	玉石φ40～φ60mm内外 埋め込みモルタル	100.0	m2	100.0	

半たわみ舗装
（ヒスイ広場）

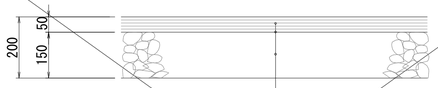

表層:開粒度アスコン+セメントミルク t=50
プライムコート(PK-3)
路盤:砕石路盤(RC-40) t=150

※表層の骨材に石灰石を使用するなど、ヒスイ海岸を模した様相とすることが望ましい。
　骨材およびセメントミルクの色は監督員と協議のうえ決定すること。

半たわみ舗装　数量表　　100m2当り

名　称	規　格	計　算　式	単位	数　量	備　考
砕石路盤	RC-40 t=150	100.0	m2	100.0	
プライムコート	PK-3	100.0	m3	100.0	
開粒度アスコン+セメントミルク	t=50 ショットブラスト仕上	100.0	m2	100.0	アラレクリート同等以上

年度工事番号	令和 8 年度　第　号
工事箇所	下新川郡朝日町平柳地内
工 事 名	あさひ未来パーク せせらぎ水路整備工事
園路広場整備工構造図-1 縮尺　S=1:20(A3)	図番 16/21
朝　日　町	

園路広場整備工構造図-2

S=1:20(A3)

ゴロタ石舗装
（トイレ・更衣授乳室周り）

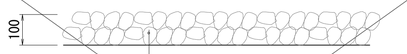

ゴロタ石φ50～φ70mm内外　t=100

ゴロタ石舗装　数量表　100m2当り

名　称	規　格	計　算　式	単位	数　量	備　考
ゴロタ石	φ50～φ70mm内外	100.0	m2	100.0	

土間コンクリート舗装
（トイレ・更衣授乳室周り等）

表層:コンクリート(18-8-25BB) W/C≦65%　t=70

路盤:砕石路盤(RC-40)　t=100

カッター目地位置は監督員と協議のうえ決定すること。

土間コンクリート舗装　数量表　100m2当り

名　称	規　格	計　算　式	単位	数　量	備　考
砕石路盤	RC-40 t=100	100.0	m2	100.0	
コンクリート	18-8-25BB W/C≦65% t=70 ハケ引き仕上	0.10×100.0	m3	10.0	
カッター目地		(10×2)×2	m	40.0	@5mを基本とする

芝生舗装
（広場）

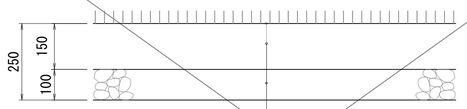

表層:張芝 コウライシバ ベタ張

基層:客土(砂質土)　t=150

路盤:砕石路盤(C-40)　t=100

※表層の張芝は植栽工にて別途計上

芝生舗装　数量表　100m2当り

名　称	規　格	計　算　式	単位	数　量	備　考
砕石路盤	C-40　t=100	100.0	m2	100.0	
客土	砂質土 t=150	100.0	m2	100.0	

視覚障がい者誘導用ブロック舗装-1
（階段・スロープ）

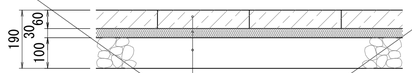

表層:視覚障害者誘導用ブロック(点状)　t=60

敷砂：(洗砂)　t=30

路盤:砕石路盤(RC-40)　t=100

※ブロックの色はバリアフリーおよび景観に配慮した色を
監督員と協議のうえ決定すること。

視覚障がい者誘導用ブロック舗装-1　数量表　100m2当り

名　称	規　格	計　算　式	単位	数　量	備　考
砕石路盤	RC-40　t=100	100.0	m2	100.0	
敷砂	洗砂 t=30	0.03×100.0	m3	3.0	
視覚障害者誘導用ブロック	点状 t=60	100.0	m2	100.0	

せせらぎ底打ち工

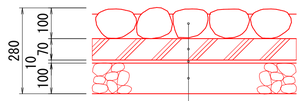

ゴロタ石(φ100内外)　洗い出し仕上げ t=100

コンクリート(18-8-25BB) W/C≦60%　t=70

遮水シート　t=10

砕石路盤(RC-40)　t=100

※せせらぎ中央部を若干深く、すり鉢状とすること。
※遮水シートは護岸の自然石下面・側面まで覆うこと。

せせらぎ底打ち工　数量表　100m2当り

名　称	規　格	計　算　式	単位	数　量	備　考
砕石路盤	RC-40　t=100	100.0	m2	100.0	
遮水シート	t=10	100.0+(0.5+0.5)×2×70	m2	240.0	護岸の自然石下面・側面含む
コンクリート	18-8-25BB W/C≦60% t=70	0.07×100.0	m3	7.0	
ゴロタ石	φ100内外 洗い出し仕上げ t=100	100.0	m2	100.0	

客土舗装
（緑地）

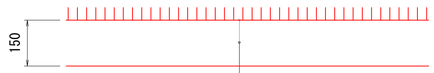

表層:張芝 コウライシバ ベタ張

基層:客土(砂質土)　t=150

張芝　数量表　100m2当り

名　称	規　格	計　算　式	単位	数　量	備　考
客土	砂質土 t=150	100.0	m2	100.0	

張芝
（緑地）

表層:張芝 コウライシバ ベタ張

目土　約0.027m3/m2

張芝　数量表　100m2当り

名　称	規　格	計　算　式	単位	数　量	備　考
コウライシバ		100.0	m2	100.0	
目土		0.027×100	m3	2.7	

視覚障がい者誘導用ブロック舗装-2
（エントランス）

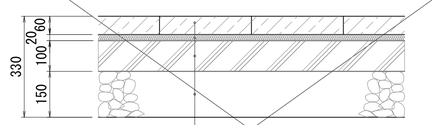

表層:視覚障害者誘導用ブロック(点状・線状)　t=60

モルタル　t=20

基層:コンクリート(18-8-25BB) W/C≦65%　t=100

路盤:砕石路盤(RC-40)　t=150

※ブロックの色はバリアフリーおよび景観に配慮した色を
監督員と協議のうえ決定すること。

注意喚起用床材（点状）　誘導用床材（線状）

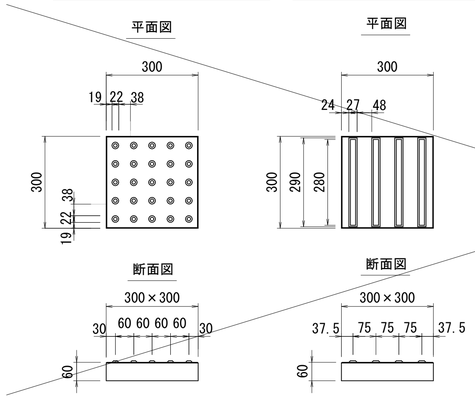

視覚障がい者誘導用ブロック舗装-2(点状)　数量表　100m2当り

名　称	規　格	計　算　式	単位	数　量	備　考
砕石路盤	RC-40　t=150	100.0	m2	100.0	
コンクリート	18-8-25BB W/C≦65% t=100	0.10×100.0	m3	10.0	
モルタル	t=20	0.02×100.0	m3	2.0	
視覚障害者誘導用ブロック	点状 t=60	100.0	m2	100.0	

視覚障がい者誘導用ブロック舗装-2(線状)　数量表　100m2当り

名　称	規　格	計　算　式	単位	数　量	備　考
砕石路盤	RC-40　t=150	100.0	m2	100.0	
コンクリート	18-8-25BB W/C≦65% t=100	0.10×100.0	m3	10.0	
モルタル	t=20	0.02×100.0	m3	2.0	
視覚障害者誘導用ブロック	線状 t=60	100.0	m2	100.0	

年度工事番号	令和 8 年度　第　号
工事箇所	下新川郡朝日町平柳地内
工 事 名	あさひ未来パーク せせらぎ水路整備工事
園路広場整備工構造図-2	図番 17/21
縮尺　S=1:20(A3)	
朝　日　町	

修景施設整備工構造図-5

S=1:20(A3)

堰工

平 面 図

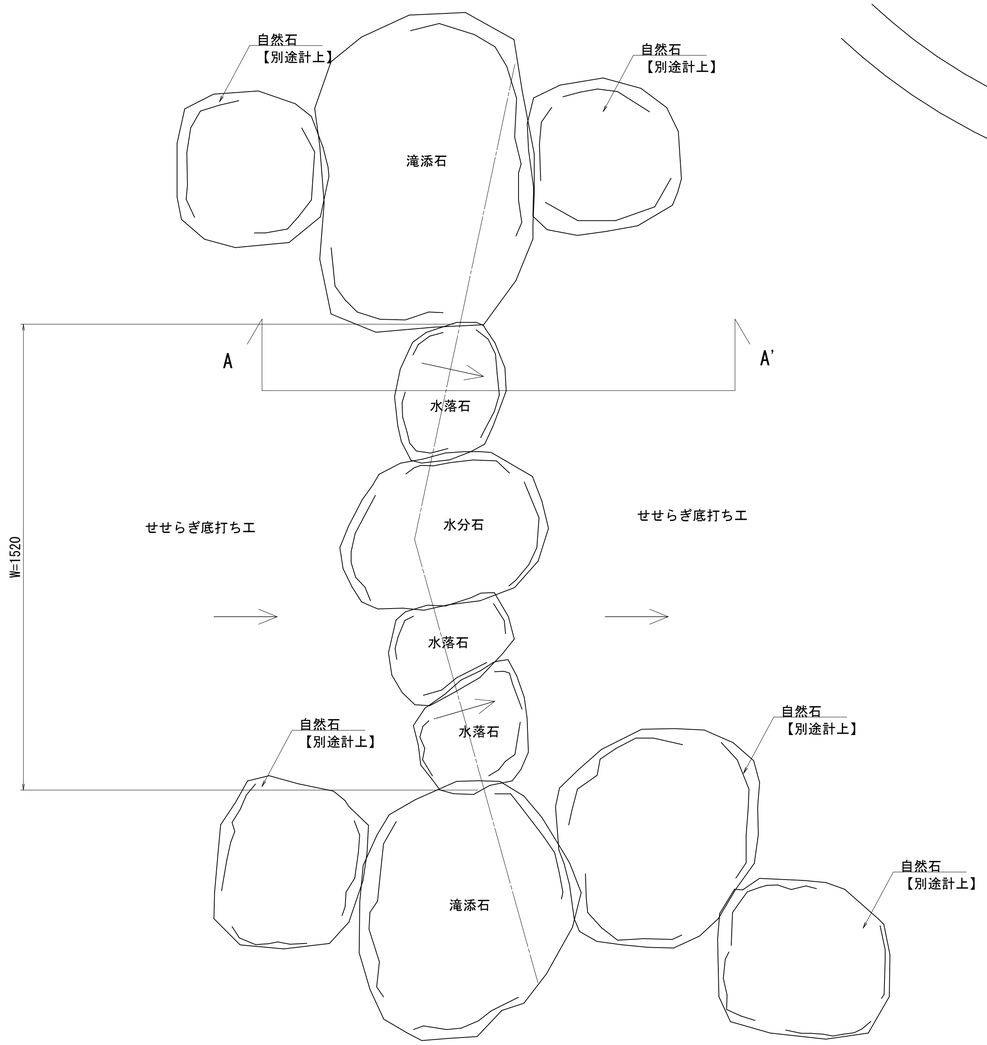

正 面 図

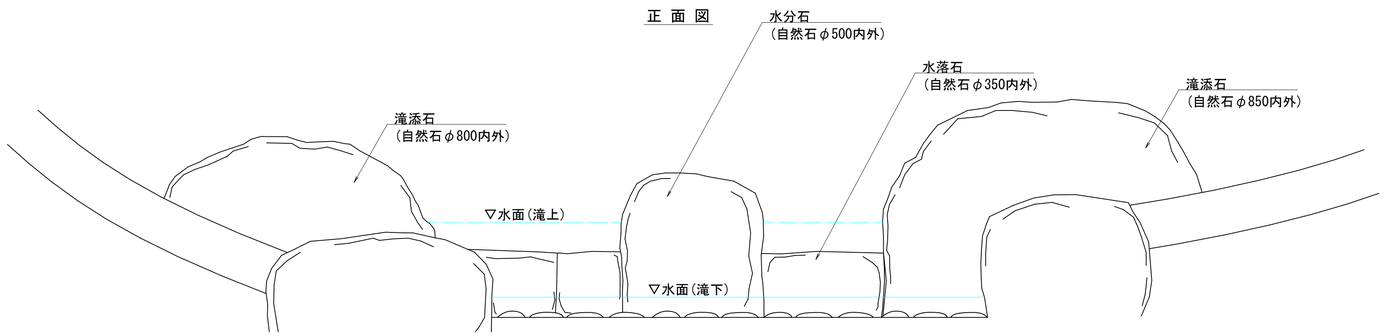

A-A' 断面

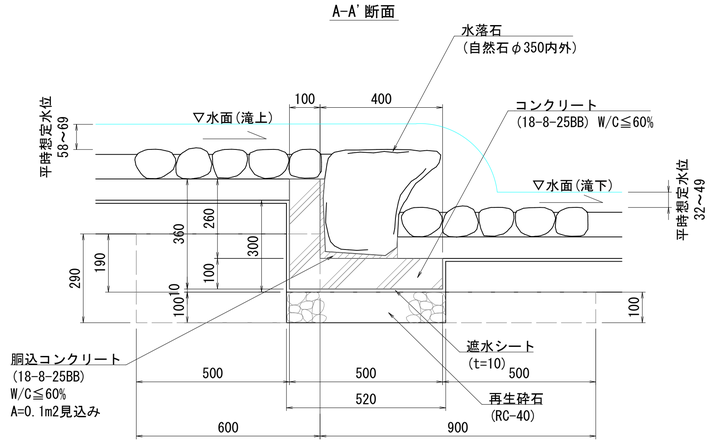

堰工　数量表　　10箇所当り

名　称	規　格	計　算　式	単位	数 量	備　考
再生砕石	RC-40 t=100	0.52×1.52×10	m2	7.9	
遮水シート	t=10	(0.30+0.52+0.10)×1.52×10	m2	14.0	
コンクリート	18-8-25BB W/C≦60%	(0.50×0.10+0.10×0.26)×1.52×10 -0.10×0.10×π/4×0.10×10.0/0.10	m3	1.08	
同上型枠		0.36×1.52×2×10	m2	10.9	
胴込コンクリート	18-8-25BB W/C≦60%	0.10×1.52×10	m3	1.52	
水落石	自然石φ350内外	3×10	個	30	
水分石	自然石φ500内外	10	個	10	
滝添石	自然石φ800内外	10	個	10	
滝添石	自然石φ850内外	10	個	10	
床掘り		(0.60×0.29+0.90×0.10)×1.52×10	m3	4.0	
埋戻し		4.0-(0.52×0.10+0.11×0.19)×1.52	m3	2.9	
		×10			

※胴込コンクリートは想定数量であり、自然石の形状により調整すること。

水落石
・面として水が落ちるように、水落石の天端は平らなものを使用すること。
・水落石は滝添石より前面に出ないように据えること。
・水が水落石表面をつたって落ちないように、離れ落としとすること。

水分石
・水落石より高さがある石を使用すること。
・水分石で水流を左右非対称に2分割、それぞれせせらぎの中心側へ角度をつけて落とすこと。

滝添石
・滝添石は左右で大きさを変えること。

年度工事番号	令和 8 年度　第　　号
工事箇所	下新川郡朝日町平柳地内
工 事 名	あさひ未来パーク せせらぎ水路整備工事
修景施設整備工構造図-5 縮尺　S=1:20(A3)	図番 18/21
朝　日　町	

サービス施設整備工構造図-4

S=1:20(A3)

テーブルベンチ

平 面 図

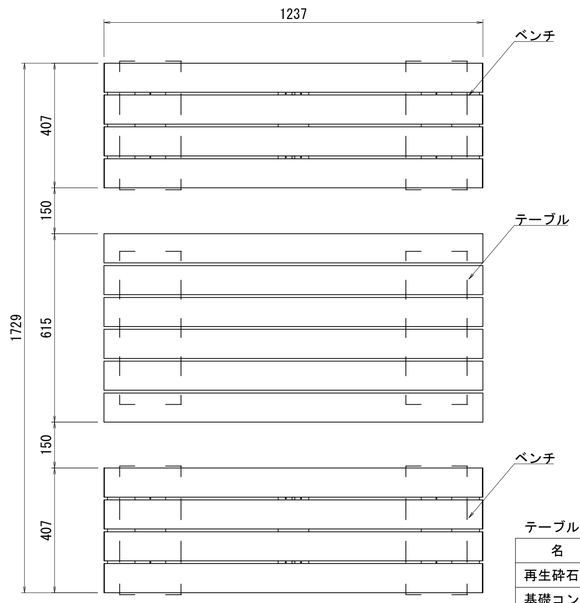

テーブル

天板　：再生木材
溶融亜鉛メッキ鋼板　ウレタン塗装
テーブル支持脚：溶融亜鉛メッキ鋼板　ウレタン塗装
質量　：41kg
※色は監督員と協議の上、決定すること。

ベンチ

座面　：再生木材
溶融亜鉛メッキ鋼板　ウレタン塗装
平支持脚：溶融亜鉛メッキ鋼板　ウレタン塗装
平帯板　：溶融亜鉛メッキ鋼板　ウレタン塗装
質量　：25kg×2基
※色は監督員と協議の上、決定すること。

※テーブルとベンチの離隔など、詳細配置は監督員と協議のうえ決定すること
※ファンダライン　ミラテーブル0612,ジェマベンチ0412同等品以上とすること。

テーブルベンチ 数量表　　10基当り

名　称	規　格	計 算 式	単位	数 量	備 考
再生砕石	RC-40 t=100	(0.30×0.52×2×2+0.30×0.60×2)×10	m2	9.8	
基礎コンクリート	18-8-40BB W/C≦60%	(0.20×0.42×0.20×2×2+0.20×0.50×2)×10	m3	2.67	
同上型枠		((0.20+0.42)×0.15×2×2+(0.10+0.32)×0.05×2×2+(0.20+0.50)×0.15×2+(0.10+0.40)×0.05×2)×2×10	m2	14.3	
テーブル	1237×615×700	10	基	10	アンカー含む
ベンチ	1237×407×400	2×10	基	20	アンカー含む
床掘り		2.134×2.742×0.05×10	m3	2.9	
埋戻し		2.9-(0.30×(0.52×2+0.60)×0.05×2)×10	m3	2.4	

立 面 図

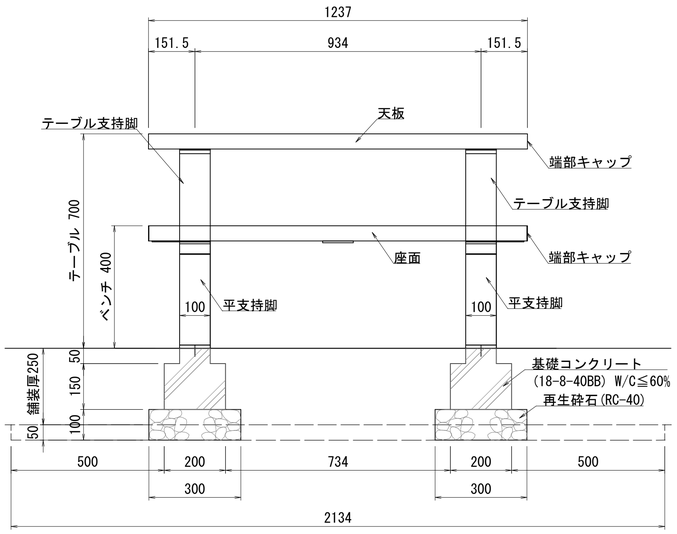

断 面 図

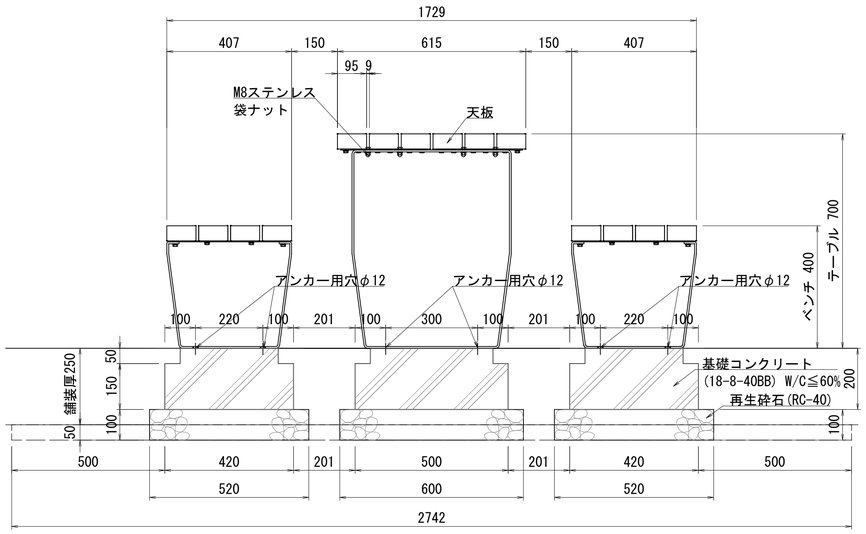

擬石スツール

平 面 図

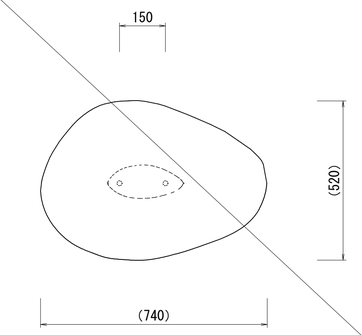

基礎平面図

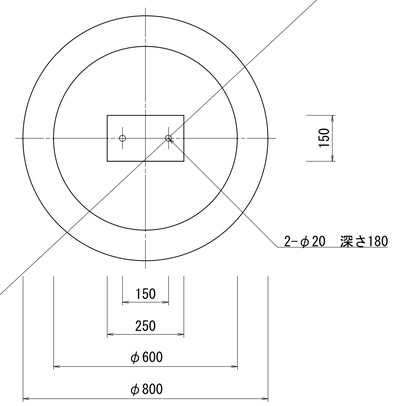

立 面 図

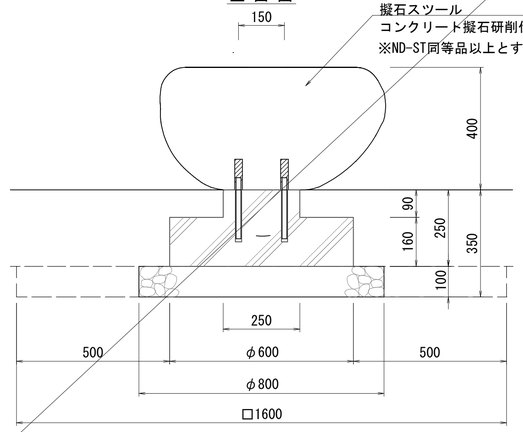

側 面 図

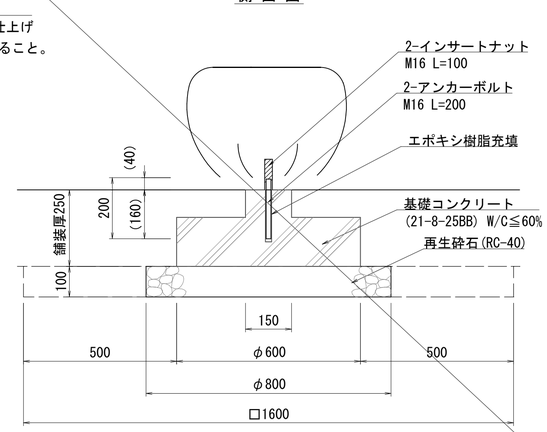

擬石スツール 数量表　　10基当り

名　称	規　格	計 算 式	単位	数 量	備 考
再生砕石	RC-40 t=100	0.80×0.80×π/4×10	m2	5.0	
基礎コンクリート	21-8-25BB W/C≦60%	(0.60×0.60×π/4×0.16+0.25×0.15×0.09)×10	m3	0.49	
同上型枠		(0.60×π×0.16+(0.25+0.15)×2×0.09)×10	m2	3.7	
擬石スツール	740×520×400	10	基	10	アンカー含む
床掘り		1.60×1.60×0.10×10	m3	2.6	
埋戻し		2.6-0.80×0.80×π/4×0.10×10	m3	2.1	

年度工事番号	令和 8 年度　第　号		
工事箇所	下新川郡朝日町平柳地内		
工 事 名	あさひ未来パーク せせらぎ水路整備工事		
サービス施設整備工構造図-4	縮尺　S=1:20(A3)	図番	19 / 21
朝　日　町			

管理施設整備工構造図-1

S=1:40(A3)

ボラード

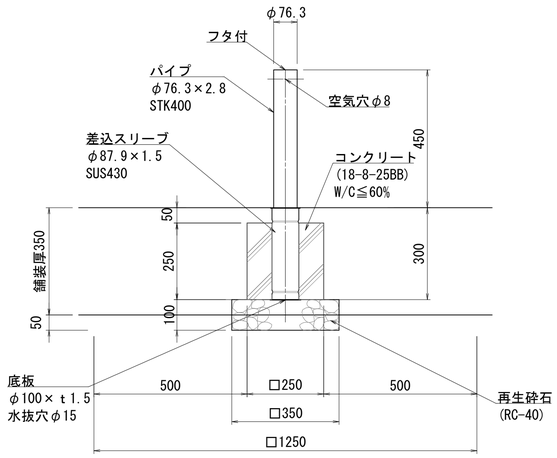

※ボラードは溶融亜鉛メッキリン酸処理仕上（N5）とすること。
※ボラード（FPA-8S／リン酸処理仕上）同等品以上とすること。

ボラード　数量表　　10基当り

名　称	規　格	計　算　式	単位	数 量	備　考
再生砕石	RC-40 t=100	0.35×0.35×10	m2	1.2	
コンクリート	18-8-25BB W/C≦60%	0.25×0.25×0.25×10	m3	0.16	
同上型枠		0.25×0.25×4×10	m2	2.5	
ボラード	H450	10	基	10.0	
床掘り		1.25×1.25×0.05×10	m3	0.8	
埋戻し		0.8-0.35×0.35×0.05×10	m3	0.7	

ロープ柵

立面図

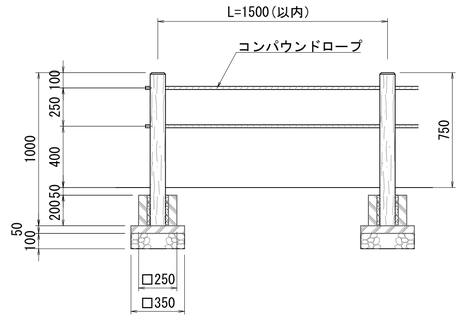

断面図

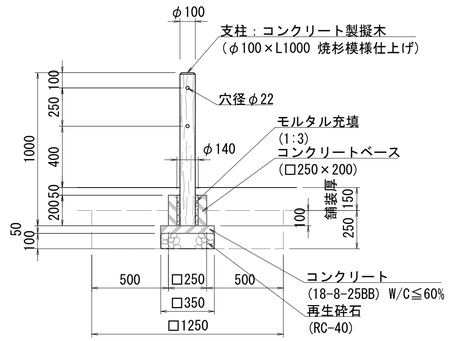

※ロープ柵2段（B-8/焼杉模様仕上げ）同等品以上とすること。
※色はライトブラウンを基本とするが、監督員とサンプルを用いて協議のうえ決定すること。

ロープ柵　数量表　　100m当り

名　称	規　格	計　算　式	単位	数 量	備　考
再生砕石	RC-40 t=100	0.35×0.35×(100.0/1.5)	m2	8.2	
コンクリート	18-8-25BB W/C≦60%	0.35×0.35×0.05×(100.0/1.5)	m3	0.41	
同上型枠		0.35×0.05×4×(100.0/1.5)	m2	4.7	
コンクリートベース	□250×200	100.0/1.5	個	66.7	
支柱	コンクリート製擬木 φ100×L1000	100.0/1.5	本	66.7	
モルタル充填	1:3	(0.14×0.14-0.10×0.10)×π/4×0.20 ×(100.0/1.5)	m3	0.10	
コンパウンドロープ		100.0×2	m	200.0	
床掘り		1.25×1.25×0.25×(100.0/1.5)	m3	26.0	
埋戻し		26.0-(0.35×0.35×0.15+0.25×0.25×0.10) ×(100.0/1.5)	m3	24.4	

年度工事番号	令和 8 年度　第　　号
工事箇所	下新川郡朝日町平柳地内
工 事 名	あさひ未来パーク せせらぎ水路整備工事
管理施設整備工構造図-1 縮尺　S=1:40(A3)	図番　20／21
朝　日　町	

休養施設組立設置工構造図-1

四阿-1

平面図
S=1:60(A3)

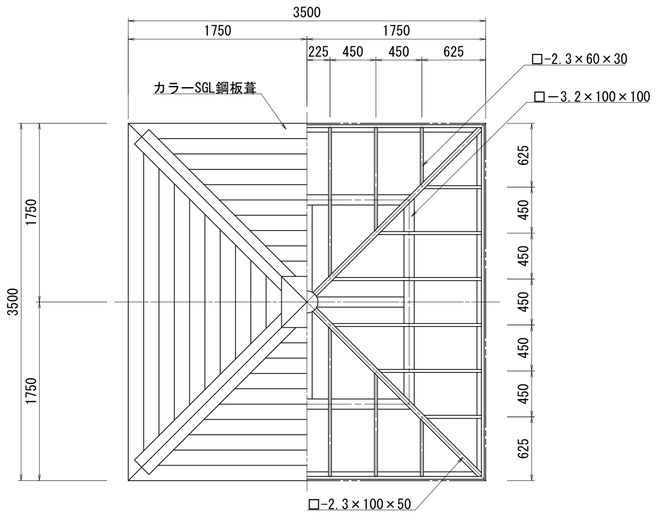

断面図
S=1:60(A3)

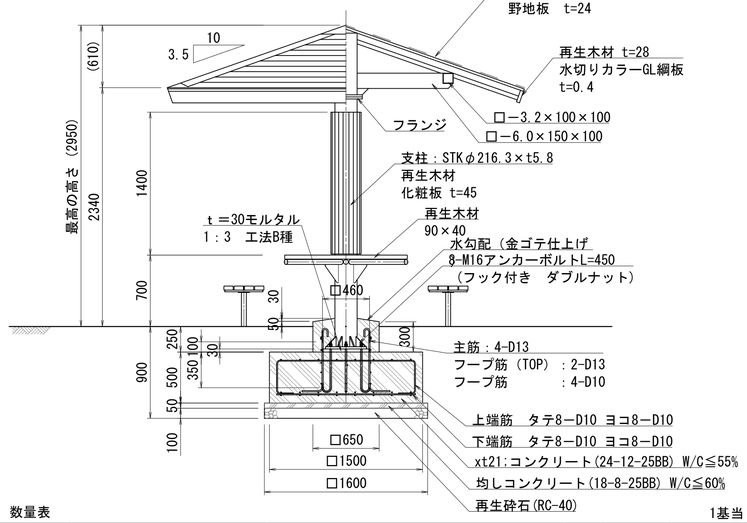

テーブルセット詳細図
S=1:40(A3)

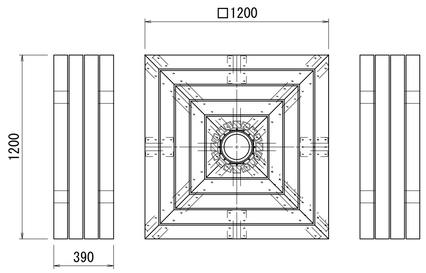

ベースプレート詳細図
S=1:20(A3)

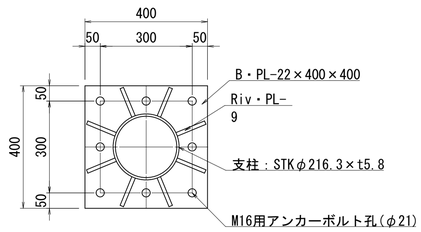

支柱断面図
S=1:20(A3)

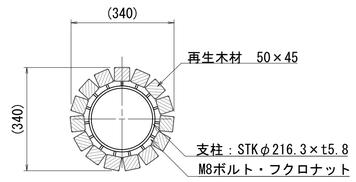

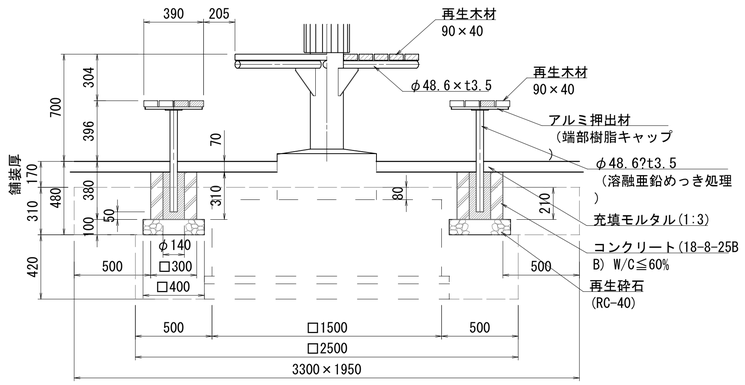

基礎伏図
S=1:40(A3)

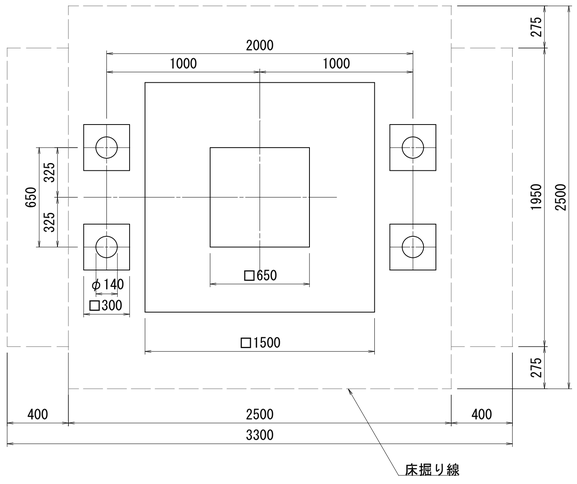

鉄筋加工図
S=1:40(A3)

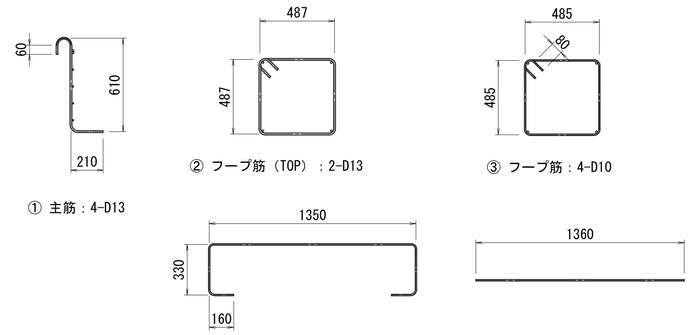

鉄筋重量表　　基礎１個当たり

番号	種別	鉄筋径	長さ(mm)	本数	単位重量(kg/m)	１本当り重量(kg)	総重量(kg)	適用
①	主筋	D13	880	4	0.995	0.88	3.52	⌟
②	フープ筋(TOP)	D13	2108	2	0.995	2.1	4.2	□
③	フープ筋	D10	2100	4	0.56	1.2	4.8	□
④	上端筋	D10	2330	16	0.56	1.30	20.80	⊏⊐
⑤	下端筋	D10	1360	16	0.56	0.76	12.16	—
						D13	7.72	kg
						D10	37.76	kg
						合計	45.48	kg

屋　根　材	一般名称	不燃材料認定番号
カラーSGL鋼板葺	塗装／亜鉛めっき鋼板	NM-8697

四阿-1　数量表　　1基当り

名　称	規　格	計　算　式	単位	数　量	備　考
再生砕石	RC-40 t=100	1.60×1.60+0.40×0.40×4	m2	3.2	
均しコンクリート	18-8-25BB t=50 W/C≦60%	1.60×1.60×0.05	m3	0.13	
同上型枠		1.60×0.05×4	m2	0.3	
コンクリート	24-12-25BB W/C≦55%	1.50×1.50×0.50+0.65×0.65×0.30 +(0.65×0.65+0.216×0.216×π/4)/2×0.03	m3	1.26	
同上型枠		(1.50×0.50+0.65×0.30)×4	m2	3.8	
鉄筋	D13	鉄筋重量表より	kg	7.7	
鉄筋	D10	鉄筋重量表より	kg	37.8	
モルタル	1:3 t=30	0.46×0.46×0.03	m3	0.01	
コンクリート	18-8-25BB W/C≦60%	(0.30×0.30-0.14×0.14×π/4)×0.31×4	m3	0.09	
同上型枠		0.30×0.40×4×4	m2	1.9	
充填モルタル	1:3	(0.14×0.14×π/4×0.40-0.0486×0.0486 ×π/4×0.35)×4	m3	0.02	
四阿-1	□3500×2950	1	基	1	ベースプレート ボルト含
テーブルセット	テーブル□1200×700 イス1200×390×396 2脚	1	組	1	
床掘り		2.50×2.50×0.42+3.30×1.95×0.31	m3	4.6	
埋戻し		4.6-(1.60×1.60×0.15+1.50×1.50×0.50 +0.65×0.65×0.08+(0.40×0.40×0.10 +0.30×0.30×0.21)×4)	m3	2.9	

※各部の色はその他の四阿・建築物等の配色を鑑みて、監督員と協議のうえ決定すること。
※再生木材はプラスチック(廃プラスチック含む)＋廃木粉配合の人工木材とする。
※指示なき鉄部は亜鉛メッキ処理とし、ウレタン樹脂塗装仕上げとする。
※木部(野地板）表面は、木部用耐候性塗料仕上げとする。
※野地板は化粧材となるため、綺麗な面を表面とし、印字がある場合はサンディングを施すこと。
※製品はメーカーの指定する損害賠償責任保険に加入しているものとする。
※単柱四阿（BA-8151G SW）同等品以上とすること。
※休養施設本体は一般社団法人日本公園施設業協会が定めたSPL認定製品とする。

年度工事番号	令和 8 年度　第　　号
工事箇所	下新川郡朝日町平柳地内
工 事 名	あさひ未来パーク せせらぎ水路周辺整備工事
休養施設組立設置工構造図-1 縮尺　図示	図番 21／21
朝　日　町	

【参考図】

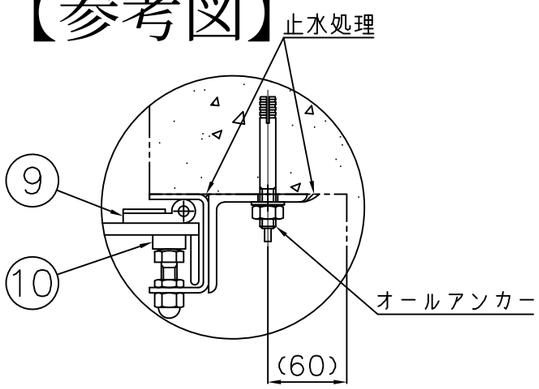

P部詳細図

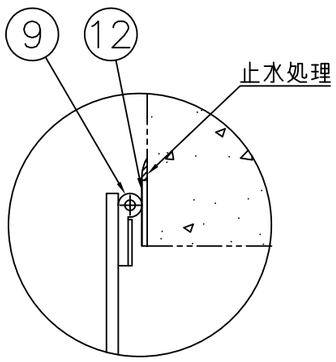

R部詳細図

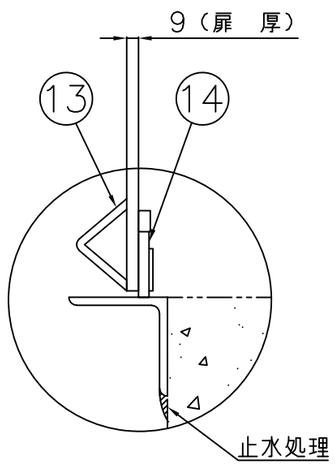

Q部詳細図

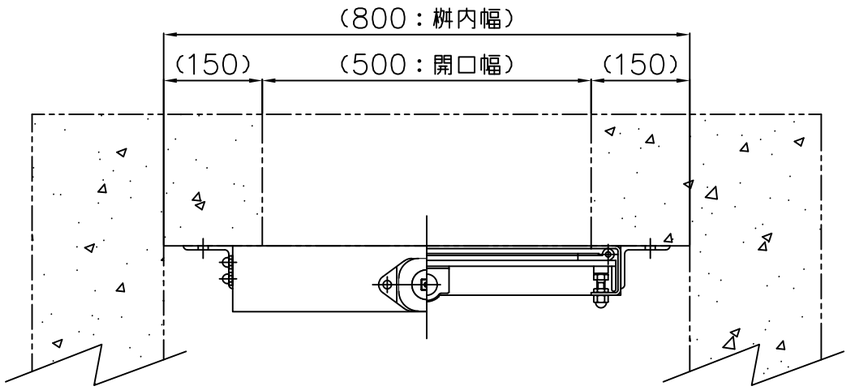

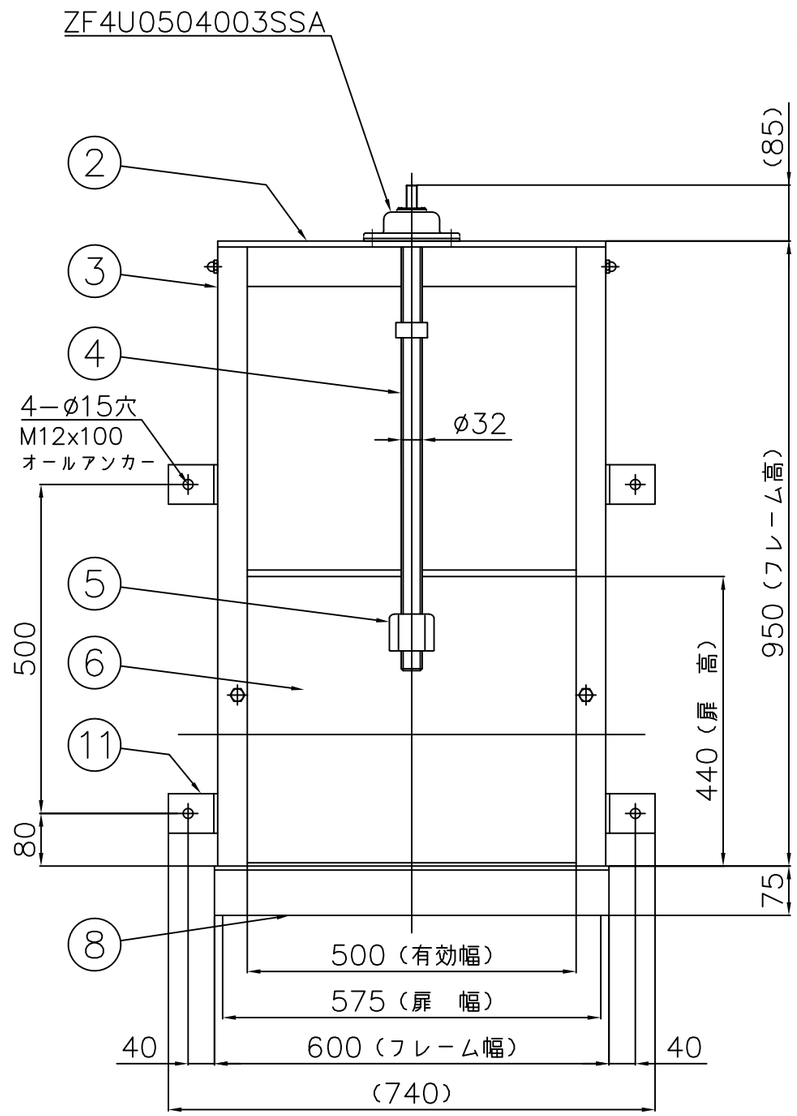

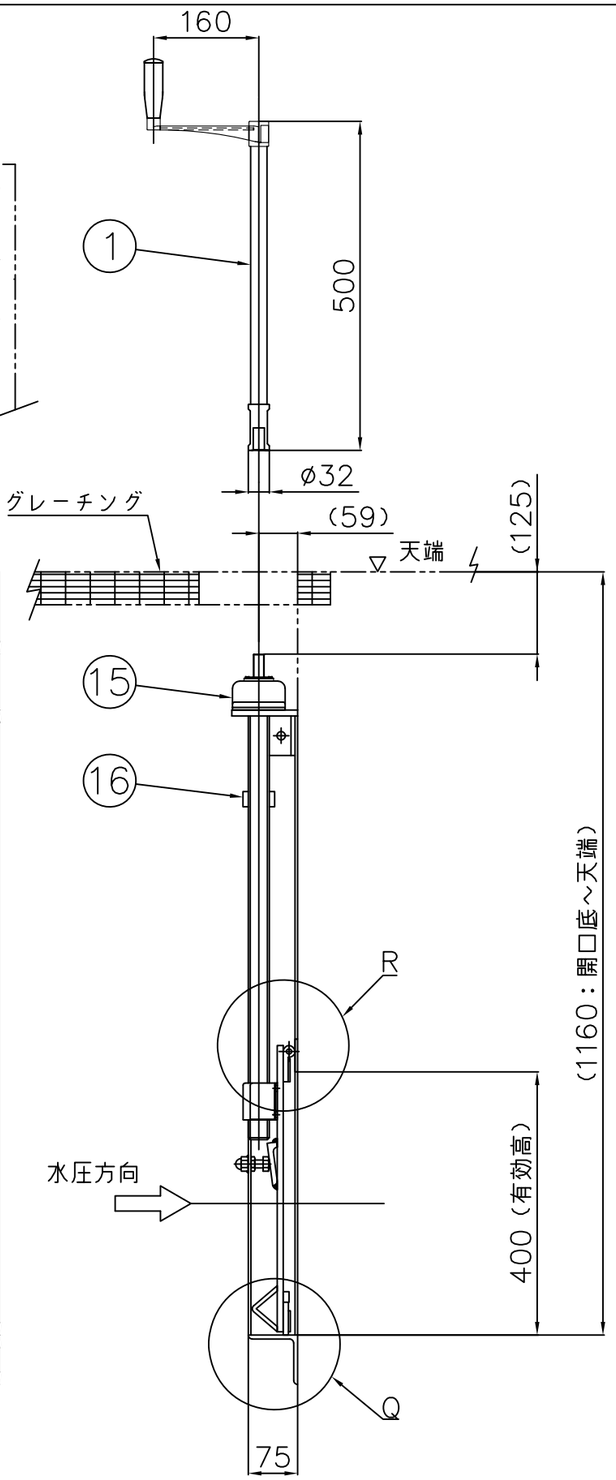

番号	名　称	数量	材　質
1	脱着式延長ハンドル	1	SCS/SUS
2	上部フレーム	1	SUS304 PL−9.0/6.0
3	側部フレーム	2	SUS304 PL−4.0
4	スピンドル	1	SUS304
5	箱ナット	1	CAC403
6	扉　体	1	SUS304 PL−9.0
—	—	—	—
8	下部フレーム	1	SUS304 L75x75x6.0
9	止水P型ゴム	3	CR
10	クサビ	2	SUS304 C2700W
11	取付アングル	4	SUS304 L75x75x6.0
12	上部戸当り	1	SUS304 FB50x4.0
13	扉振れ止め	2	SUS304
14	止水平型ゴム	1	CR
15	内ネジ式巻上機 減速比 1：1	1	SCS13
16	上限ストッパー	1	SCS13

扉体材質：SUS304
フレーム材質：SUS304

注意事項

本体に直接溶接しないで下さい。

据　付

ゲートをオールアンカーで固定後、
ゲートと壁面との隙間に止水処理を施してください。

承　認	製　図	投影法	尺　度	品　名		品　番	
			A3 1：10			型式	サイズ
				図　番			500x400